BOSCH

Καταχωρίστε τώρα τη συσκευή σας στο MyBosch και επωφεληθείτε από τις δωρεάν παροχές: **bosch-home.com/welcome**

MyBosch

Πλυντήριο-στεγνωτήριο

WNG25401GR

[el] Εγχειρίδιο χρήστη και οδηγίες εγκατάστασης

Μπορείτε να βρείτε επιπλέον πληροφορίες και εξηγήσεις στο διαδίκτυο (online). Σαρώστε τον κωδικό QR στη σελίδα τίτλου.



Πίνακας περιεχομένων

1 Ασφάλεια 3
1.1 Γενικές υποδείξεις 3
1.2 Χρήση σύμφωνα με τον σκοπό προορισμού 4
1.3 Περιορισμός ομάδας χρηστών 4
1.4 Ασφαλής εγκατάσταση 4
1.5 Ασφαλής χρήση 7
1.6 Ασφαλής καθαρισμός και συντήρηση 10

2 Αποφυγή υλικών ζημιών 10

3 Προστασία περιβάλλοντος και οικονομία 12
3.1 Απόσυρση συσκευασίας 12
3.2 Εξοικονόμηση ενέργειας και πόρων 12
3.3 Λειτουργία εξοικονόμησης ενέργειας 12

4 Τοποθέτηση και σύνδεση 12
4.1 Αποσυσκευασία συσκευής 12
4.2 Υλικά παράδοσης 13
4.3 Απαιτήσεις στη θέση τοποθέτησης 13
4.4 Αφαίρεση των ασφαλειών μεταφοράς 14
4.5 Σύνδεση της συσκευής 15
4.6 Ευθυγράμμιση της συσκευής 16

5 Πριν την πρώτη χρήση 17
5.1 Εκκίνηση κενής διαδικασίας πλύσης 17

6 Γνωριμία 18
6.1 Συσκευή 18
6.2 Θήκη απορρυπαντικού 18
6.3 Πεδίο χειρισμού 19
6.4 Λογική χειρισμού 19

7 Οθόνη ενδείξεων 20

8 Πλήκτρα 22

9 Προγράμματα 23

10 Εξαρτήματα 27

11 Ρούχα 28
11.1 Προετοιμασία των ρούχων 28
11.2 Σύμβολα φροντίδας πάνω στις ετικέτες φροντίδας 29

12 Απορρυπαντικά και πρόσθετα υγρά φροντίδας 29

13 Βασικός χειρισμός 30
13.1 Ενεργοποίηση της συσκευής 30
13.2 Ρύθμιση προγράμματος 30
13.3 Άνοιγμα της πόρτας 30
13.4 Τοποθέτηση των ρούχων 31
13.5 Τοποθέτηση της βοήθειας δοσομέτρησης 31
13.6 Χρήση της βοήθειας δοσομέτρησης 31
13.7 Πλήρωση απορρυπαντικού και πρόσθετου υγρού φροντίδας 32
13.8 Εκκίνηση του προγράμματος 32
13.9 Μούλιασμα των ρούχων 32
13.10 Συμπλήρωση ρούχων 32
13.11 Διακοπή του προγράμματος πλύσης 33
13.12 Διακοπή του προγράμματος στεγνώματος 33
13.13 Συνεχίση του προγράμματος σε περίπτωση διακοπής ξεβγάλματος 33
13.14 Αφαίρεση ρούχων 33
13.15 Θέστε τη συσκευή στην κατάσταση ετοιμότητας (Standby) 33

14 Επιθυμητό στέγνωμα 33
15 Ασφάλεια παιδιών 34
15.1 Ενεργοποίηση της ασφάλειας παιδιών 34
15.2 Απενεργοποίηση της ασφάλειας παιδιών 34
16 Home Connect 34
16.1 Ρύθμιση του Home Connect 34
16.2 Απενεργοποίηση του Wi-Fi στη συσκευή 35
16.3 Ενεργοποίηση του Wi-Fi στη συσκευή 35
16.4 Εγκατάσταση ενημέρωσης λογισμικού 35
16.5 Επαναφορά των ρυθμίσεων δικτύου της συσκευής 35
16.6 Τηλε-εκκίνηση 35
16.7 Προστασία των προσωπικών δεδομένων 36
17 Βασικές ρυθμίσεις 36
17.1 Επισκόπηση των βασικών ρυθμίσεων 36
17.2 Αλλαγή των βασικών ρυθμίσεων 37
18 Καθαρισμός και φροντίδα 37
18.1 Καθαρισμός κάδου και ξέπλυμα χνουδιών 37
18.2 Καθαρισμός της θήκης του απορρυπαντικού 38
18.3 Καθαρισμός της αντλίας απόνερων 39
18.4 Καθαρισμός του λαστιχένιου κολάρου 41
19 Αποκατάσταση βλαβών 42
19.1 Διάταξη απασφάλισης ανάγκης 49
20 Μεταφορά, αποθήκευση και απόσυρση 50
20.1 Αποσυναρμολόγηση της συσκευής 50
20.2 Τοποθέτηση των ασφαλειών μεταφοράς 50
20.3 Θέση της συσκευής ξανά σε λειτουργία 50
20.4 Απόσυρση παλιάς συσκευής 50
21 Υπηρεσία εξυπηρέτησης πελατών 51
21.1 Αριθμός προϊόντος (E-Nr.), αριθμός κατασκευής (FD) και αριθμός απαρίθμησης (Z-Nr.) 51
22 Τιμές κατανάλωσης 52
23 Τεχνικά στοιχεία 53
23.1 Πληροφορίες για ελεύθερο λογισμικό και λογισμικό ανοιχτού κώδικα 54
24 Δήλωση πιστότητας 55

⚠ 1 Ασφάλεια

Προσέξτε τις ακόλουθες υποδείξεις ασφαλείας.

1.1 Γενικές υποδείξεις



- Διαβάστε προσεκτικά αυτές τις οδηγίες.
- Φυλάξτε τις οδηγίες καθώς και τις πληροφορίες προϊόντος για μετέπειτα χρήση ή για τον επόμενο κάτοχο της συσκευής.

- Μη συνδέετε τη συσκευή σε περίπτωση ζημιάς κατά τη μεταφορά.

1.2 Χρήση σύμφωνα με τον σκοπό προορισμού

Χρησιμοποιείτε τη συσκευή μόνο:
- για το πλύσιμο ρούχων που μπορούν να πλυθούν στο πλυντήριο ρούχων και μάλλινων, πλενόμενων στο χέρι, σύμφωνα με τις ετικέτες φροντίδας.
- με νερό του δικτύου ύδρευσης και απορρυπαντικά και υλικά φροντίδας του εμπορίου, κατάλληλα για τη χρήση σε πλυντήρια ρούχων.
- για το στέγνωμα και φρεσκάρισμα ρούχων, κατάλληλων για στεγνωτήρα και πλυμένων με νερό.
- Σε κλειστούς χώρους στο σπίτι και σε παρόμοιες εφαρμογές, όπως για παράδειγμα στον χώρο της κουζίνας για εργαζόμενους σε καταστήματα, γραφεία και άλλους χώρους εργασίας, σε αγροκτήματα, σε ξενοδοχεία, μοτέλ και άλλα τυπικά περιβάλλοντα κατοικίας, σε ξενώνες με πρωινό.
- μέχρι ένα ύψος από 4.000 m πάνω από την επιφάνεια της θάλασσας.

1.3 Περιορισμός ομάδας χρηστών

Αυτή η συσκευή μπορεί να χρησιμοποιείται από παιδιά από 8 ετών και άνω και από πρόσωπα με μειωμένες φυσικές, αισθητήριες ή νοητικές ικανότητες καθώς και έλλειψη εμπειρίας και/ή γνώσης, αν επιβλέπονται ή έχουν κατατοπιστεί σχετικά με την ασφαλή χρήση της συσκευής και έχουν κατανοήσει τους κινδύνους που απορρέουν από αυτή.
Τα παιδιά δεν επιτρέπεται να παίζουν με τη συσκευή.
Ο καθαρισμός και η συντήρηση από το χρήστη δεν επιτρέπεται να εκτελείται από παιδιά χωρίς επίβλεψη.
Κρατάτε τα παιδιά κάτω των 3 ετών και τα κατοικίδια ζώα μακριά.

1.4 Ασφαλής εγκατάσταση

⚠ ΠΡΟΕΙΔΟΠΟΙΗΣΗ – Κίνδυνος ηλεκτροπληξίας!

Οι μη ενδεδειγμένες εγκαταστάσεις είναι επικίνδυνες.
- ▸ Συνδέστε και χρησιμοποιείτε τη συσκευή μόνο σύμφωνα με τα στοιχεία που αναφέρονται στην πινακίδα τύπου.

- Συνδέστε τη συσκευή σε ένα δίκτυο ρεύματος με εναλλασσόμενο ρεύμα μόνο μέσω μιας γειωμένης πρίζας, εγκατεστημένης σύμφωνα με τους κανονισμούς.
- Το σύστημα αγωγών προστασίας (γείωση) της ηλεκτρικής εγκατάστασης του σπιτιού πρέπει να είναι εγκαταστημένο σύμφωνα με τους κανονισμούς. Η εγκατάσταση πρέπει να έχει μια επαρκώς μεγάλη διατομή αγωγού.
- Σε περίπτωση χρήσης ενός διακόπτη προστασίας με ρελέ διαφυγής τοποθετείτε μόνο έναν τύπο με το σήμα  .
- Μην τροφοδοτείτε τη συσκευή ποτέ μέσω μιας εξωτερικής διάταξης μεταγωγής, π.χ. χρονοδιακόπτης ή τηλεχειρισμός.
- Μη συνδέετε ποτέ τη συσκευή με ένα κύκλωμα, το οποίο ενεργοποιείται και απενεργοποιείται τακτικά από τον προμηθευτή ενέργειας.
- Όταν η συσκευή είναι εγκατεστημένη, πρέπει το φις του καλωδίου σύνδεσης να είναι ελεύθερα προσιτό ή σε περίπτωση που η ελεύθερη πρόσβαση δεν είναι δυνατή, στη μόνιμη ηλεκτρική εγκατάσταση πρέπει να είναι τοποθετημένη μια διάταξη διακοπής σύμφωνα με τους κανονισμούς εγκατάστασης.
- Κατά την τοποθέτηση της συσκευής προσέξτε, να μη μαγκωθεί ή να μην τσακιστεί το καλώδιο σύνδεσης στο δίκτυο του ρεύματος.

Μια χαλασμένη μόνωση του καλωδίου σύνδεσης είναι επικίνδυνη.

- Μη φέρνετε ποτέ το καλώδιο σύνδεσης σε επαφή με καυτά μέρη συσκευών ή πηγές θερμότητας.
- Μην αφήνετε ποτέ το καλώδιο σύνδεσης στο δίκτυο να έρθει σε επαφή με αιχμηρές μύτες ή κοφτερές ακμές.
- Μην τσακίζετε, μη συνθλίβετε ή μη μετατρέπετε ποτέ το καλώδιο σύνδεσης στο δίκτυο.

⚠ ΠΡΟΕΙΔΟΠΟΙΗΣΗ – Κίνδυνος πυρκαγιάς!

Η χρήση ενός επεκταμένου καλωδίου σύνδεσης στο δίκτυο ρεύματος και μη εγκεκριμένων προσαρμογέων, είναι επικίνδυνη.

- Μη χρησιμοποιείτε κανένα καλώδιο επέκτασης (μπαλαντέζα) ή πολύπριζο.
- Χρησιμοποιείτε μόνο προσαρμογείς και καλώδια σύνδεσης στο δίκτυο του ρεύματος, που έχουν εγκριθεί από τον κατασκευαστή.

- Εάν το καλώδιο σύνδεσης στο δίκτυο του ρεύματος είναι πολύ κοντό και δεν είναι διαθέσιμο κανένα μακρύτερο καλώδιο σύνδεσης στο δίκτυο του ρεύματος, επικοινωνήστε με έναν αδειούχο ηλεκτρολόγο για να προσαρμόσει την εγκατάσταση του σπιτιού.

⚠ ΠΡΟΕΙΔΟΠΟΙΗΣΗ – Κίνδυνος τραυματισμού!

Το μεγάλο βάρος της συσκευής μπορεί να οδηγήσει σε τραυματισμούς κατά την ανύψωση.

- Μη σηκώνετε μόνοι σας τη συσκευή.

⚠ ΠΡΟΕΙΔΟΠΟΙΗΣΗ – Κίνδυνος ασφυξίας!

Τα παιδιά μπορεί να περάσουν τα υλικά της συσκευασίας πάνω από το κεφάλι ή να τυλιχτούν σ' αυτά και να πάθουν ασφυξία.

- Κρατάτε τα υλικά συσκευασίας μακριά από τα παιδιά.
- Μην αφήνετε τα παιδιά να παίζουν με τα υλικά συσκευασίας.

⚠ ΠΡΟΣΟΧΗ – Κίνδυνος τραυματισμού!

Η συσκευή μπορεί κατά τη διάρκεια της λειτουργίας να δονείται ή να κινείται.

- Τοποθετήστε τη συσκευή πάνω σε μια καθαρή, επίπεδη και σταθερή επιφάνεια.
- Ευθυγραμμίστε τη συσκευή με τα πόδια της συσκευής και ένα αλφάδι.

Σε περίπτωση ακατάλληλης τοποθέτησης εύκαμπτων σωλήνων και καλωδίων σύνδεσης υπάρχει κίνδυνος σκοντάματος.

- Οι εύκαμπτοι σωλήνες και τα καλώδια σύνδεσης πρέπει να εγκαθίστανται έτσι, ώστε να μην υπάρχει κίνδυνος σκοντάματος.

Όταν η συσκευή μετακινείται από τα προεξέχοντα εξαρτήματα, όπως π.χ. η πόρτα της συσκευής, τα εξαρτήματα μπορούν να σπάσουν.

- Μη μετακινείτε τη συσκευή από τα προεξέχοντα εξαρτήματα.

⚠ ΠΡΟΣΟΧΗ – Κίνδυνος κοπής!

Οι κοφτερές ακμές στη συσκευή μπορούν σε περίπτωση επαφής να οδηγήσουν σε τραυματισμούς.

- Μην αγγίζετε τη συσκευή στις κοφτερές ακμές.
- Χρησιμοποιείτε γάντια προστασίας κατά την εγκατάσταση και τη μεταφορά της συσκευής.

1.5 Ασφαλής χρήση

⚠ ΠΡΟΕΙΔΟΠΟΙΗΣΗ – Κίνδυνος ηλεκτροπληξίας!

Μια συσκευή ή ένα καλώδιο σύνδεσης που έχουν υποστεί ζημιά είναι επικίνδυνα.

- Μη χρησιμοποιείτε ποτέ μια κατεστραμμένη συσκευή.
- Μην τραβάτε ποτέ το καλώδιο σύνδεσης, για να αποσυνδέσετε τη συσκευή από τοι δίκτυο του ρεύματος. Τραβάτε πάντοτε το φις του καλωδίου σύνδεσης.
- Όταν η συσκευή ή το καλώδιο σύνδεσης έχει ζημιά, τραβήξτε αμέσως το φις του καλωδίου σύνδεσης ή κατεβάστε την ασφάλεια στο κιβώτιο των ασφαλειών και κλείστε τη βάνα παροχής νερού.
- Καλέστε την υπηρεσία εξυπηρέτησης πελατών. →*Σελίδα 51*

Μια εισχώρηση υγρασίας μπορεί να προκαλέσει ηλεκτροπληξία.

- Χρησιμοποιείτε τη συσκευή μόνο σε κλειστούς χώρους.
- Μην εκθέτετε τη συσκευή ποτέ σε μεγάλη ζέστη και υγρασία.
- Μη χρησιμοποιείτε συσκευές εκτόξευσης ατμού, συσκευές καθαρισμού υψηλής πίεσης, εύκαμπτους σωλήνες ή καταιονητήρες, για να καθαρίζετε τη συσκευή.

⚠ ΠΡΟΕΙΔΟΠΟΙΗΣΗ – Κίνδυνος βλάβης για την υγεία!

Τα παιδιά μπορούν να κλειδωθούν στη συσκευή και να τεθεί σε κίνδυνο η ζωή τους.

- Η συσκευή δεν πρέπει να τοποθετείται πίσω από μια κλειδωνόμενη πόρτα, μια συρόμενη πόρτα ή μια πόρτα με μεντεσέ στην πλευρά απέναντι από τη συσκευή που εμποδίζει το πλήρες άνοιγμα της συσκευής.
- Στις παλιές και άχρηστες συσκευές τραβήξτε το φις του καλωδίου σύνδεσης, μετά κόψτε το καλώδιο σύνδεσης και καταστρέψτε την κλειδαριά της πόρτας της συσκευής, έτσι ώστε η πόρτα της συσκευής να μην κλείνει πλέον.

Κατά το στύψιμο μεγαλύτερων, αδιάβροχων ρούχων, μπορεί να προκύψουν ανισορροπίες και να προκληθούν τραυματισμοί.

- Μην πλένετε και μη στύβετε μεγαλύτερα, αδιάβροχα ρούχα στη συσκευή, όπως κουβέρτες ή στρώματα.

⚠ ΠΡΟΕΙΔΟΠΟΙΗΣΗ – Κίνδυνος ασφυξίας!

Τα παιδιά μπορεί να εισπνεύσουν ή να καταπιούν μικρά κομμάτια και έτσι να πάθουν ασφυξία.

- ▸ Κρατάτε τα μικρά κομμάτια μακριά από τα παιδιά.
- ▸ Μην αφήνετε τα παιδιά να παίζουν με μικρά κομμάτια.

⚠ ΠΡΟΕΙΔΟΠΟΙΗΣΗ – Κίνδυνος έκρηξης!

Η ανθρακόσκονη ή το αλεύρι στο περιβάλλον της συσκευής μπορεί να οδηγήσει σε έκρηξη.

- ▸ Κατά τη διάρκεια της λειτουργίας διατηρείτε το περιβάλλον της συσκευής καθαρό.

⚠ ΠΡΟΕΙΔΟΠΟΙΗΣΗ – Κίνδυνος δηλητηρίασης!

Απορρυπαντικά και πρόσθετα υγρά φροντίδας σε περίπτωση κατάπωσης μπορεί να οδηγήσουν σε δηλητηριάσεις.

- ▸ Σε περίπτωση αθέλητης κατάποσης ζητήστε ιατρική συμβουλή.
- ▸ Φυλάτε τα απορρυπαντικά και τα πρόσθετα υγρά φροντίδας σε χώρους, που δεν είναι προσιτοί σε παιδιά.

⚠ ΠΡΟΕΙΔΟΠΟΙΗΣΗ – Κίνδυνος έκρηξης!

Εύφλεκτα αντικείμενα, όπως αναπτήρες ή σπίρτα, μπορούν κατά το στέγνωμα να αναφλεγούν.

- ▸ Απομακρύνετε πριν από το στέγνωμα όλα τα εύφλεκτα αντικείμενα από τις τσέπες των ρούχων.

Τα άπλυτα ρούχα μπορούν κατά το στέγνωμα να αναφλεγούν.

- ▸ Μη στεγνώνετε κανένα άπλυτο ρούχο σε αυτήν τη συσκευή.
- ▸ Πλύνετε τα ρούχα που έχουν ρυπανθεί με ουσίες, όπως μαγειρικό λάδι, ακετόνη, οινόπνευμα, βενζίνη, κηροζίνη, καθαριστικό λεκέδων, νέφτι, κερί και καθαριστικό κεριού, πριν το στέγνωμα στη συσκευή με μια επιπλέον ποσότητα απορρυπαντικού σε ζεστό νερό.
- ▸ Πλύντε τα ρούχα πριν το στέγνωμα προσεκτικά με καυτό νερό και απορρυπαντικό.
- ▸ Μη χρησιμοποιείτε τη συσκευή, όταν τα ρούχα έχουν καθαριστεί προηγουμένως με βιομηχανικές χημικές ουσίες.

Όταν τα ρούχα έχουν προηγουμένως υποστεί επεξεργασία με εύφλεκτα απορρυπαντικά που εμπεριέχουν διαλύτες, μπορεί να προκληθεί έκρηξη στη συσκευή.

- ▸ Ξεπλένετε τα προεπεξεργασμένα ρούχα πριν από την πλύση καλά με νερό.

⚠ ΠΡΟΕΙΔΟΠΟΙΗΣΗ – Κίνδυνος πυρκαγιάς!

Τα ρούχα σε περίπτωση πρόωρης διακοπής του στεγνώματος δεν έχουν κρυώσει αρκετά και μπορεί να αναφλεγούν.

- ▸ Μη διακόπτετε το πρόγραμμα στεγνώματος πρόωρα.
- ▸ Αφαιρέστε αμέσως τα ρούχα σε περίπτωση πρόωρης διακοπής του στεγνώματος και απλώστε τα.

⚠ ΠΡΟΣΟΧΗ – Κίνδυνος τραυματισμού!

Σε περίπτωση που ανεβείτε πάνω στη συσκευή, μπορεί το κάλυμμα να σπάσει.

- ▸ Μην ανεβαίνετε πάνω στη συσκευή.

Σε περίπτωση που καθήσετε ή στηριχτείτε πάνω στην ανοιχτή πόρτα μπορεί η συσκευή να ανατραπεί.

- ▸ Μην κάθεστε ή μη στηρίζεστε πάνω στην πόρτα της συσκευής.
- ▸ Μην εναποθέτετε κανένα αντικείμενο πάνω στην πόρτα της συσκευής.

Σε περίπτωση που απλώσετε τα χέρια σας στον περιστρεφόμενο κάδο μπορεί να προκληθούν τραυματισμοί των χεριών.

- ▸ Πριν απλώσετε τα χέρια σας μέσα στον κάδο, περιμένετε να ακινητοποιηθεί εντελώς.

⚠ ΠΡΟΣΟΧΗ – Κίνδυνος ζεματίσματος!

Τα απόνερα κατά την πλύση με υψηλές θερμοκρασίες είναι καυτά.

- ▸ Μη βάζετε τα χέρια σας στα καυτά απόνερα.

⚠ ΠΡΟΣΟΧΗ – Κίνδυνος χημικών εγκαυμάτων!

Κατά το άνοιγμα της θήκης του απορρυπαντικού μπορεί να πεταχτεί απορρυπαντικό και πρόσθετο υγρό φροντίδας έξω από τη συσκευή.

Μια επαφή με τα μάτια ή το δέρμα μπορεί να οδηγήσει σε ερεθισμούς.

- ▸ Σε περίπτωση επαφής με απορρυπαντικά ή πρόσθετα υγρά φροντίδας ξεπλύνετε καλά τα μάτια ή το δέρμα με καθαρό νερό.
- ▸ Σε περίπτωση αθέλητης κατάποσης ζητήστε ιατρική συμβουλή.
- ▸ Φυλάτε τα απορρυπαντικά και τα πρόσθετα υγρά φροντίδας σε χώρους, που δεν είναι προσιτοί σε παιδιά.

1.6 Ασφαλής καθαρισμός και συντήρηση

⚠ ΠΡΟΕΙΔΟΠΟΙΗΣΗ – Κίνδυνος ηλεκτροπληξίας!

Οι ακατάλληλες επισκευές είναι επικίνδυνες.

- ▸ Μην αλλάζετε ποτέ τεχνικά τη συσκευή ή τις ιδιότητες της συσκευής.
- ▸ Μόνο εκπαιδευμένο γι' αυτό, ειδικευμένο προσωπικό επιτρέπεται να πραγματοποιήσει επισκευές στη συσκευή.
- ▸ Μόνο γνήσια ανταλλακτικά επιτρέπεται να χρησιμοποιηθούν για την επισκευή της συσκευής.
- ▸ Εάν το καλώδιο σύνδεσης στο δίκτυο του ρεύματος αυτής της συσκευής υποστεί ζημιά, πρέπει να αντικατασταθεί από τον κατασκευαστή ή την υπηρεσία εξυπηρέτησης πελατών του ή από ένα αντίστοιχα ειδικευμένο άτομο, για την αποφυγή επικινδύνων καταστάσεων.

Μια εισχώρηση υγρασίας μπορεί να προκαλέσει ηλεκτροπληξία.

- ▸ Πριν τον καθαρισμό τραβήξτε το φις από την πρίζα ή κατεβάστε/ξεβιδώστε την ασφάλεια στο κιβώτιο των ασφαλειών.
- ▸ Μη χρησιμοποιείτε συσκευές εκτόξευσης ατμού, συσκευές καθαρισμού υψηλής πίεσης, εύκαμπτους σωλήνες ή καταιονητήρες, για να καθαρίζετε τη συσκευή.

⚠ ΠΡΟΕΙΔΟΠΟΙΗΣΗ – Κίνδυνος τραυματισμού!

Η χρήση μη γνήσιων ανταλλακτικών και γνήσιων εξαρτημάτων είναι επικίνδυνη.

- ▸ Χρησιμοποιείτε μόνο γνήσιο ανταλλακτικά και γνήσια εξαρτήματα του κατασκευαστή .

⚠ ΠΡΟΕΙΔΟΠΟΙΗΣΗ – Κίνδυνος δηλητηρίασης!

Σε περίπτωση χρήσης απορρυπαντικών που εμπεριέχουν διαλύτες μπορούν δημιουργηθούν δηλητηριώδεις αναθυμιάσεις.

- ▸ Μη χρησιμοποιείτε μέσα καθαρισμού που περιέχουν διαλύτες.

2 Αποφυγή υλικών ζημιών

ΠΡΟΣΟΧΗ

Μια λάθος δόση μαλακτικών, απορρυπαντικών, πρόσθετων υγρών φροντίδας και υλικών καθαρισμού μπορεί να θέσει σε κίνδυνο τη λειτουργία της συσκευής.

- ▸ Προσέξτε τις συστάσεις δόσης του κατασκευαστή.

Η υπέρβαση της μέγιστης ποσότητας ρούχων επηρεάζει αρνητικά τη λειτουργία της συσκευής.

- Προσέξτε τη μέγιστη ποσότητα ρούχων για κάθε πρόγραμμα και μην την ξεπερνάτε. →*Σελίδα 23*

Το αφρώδες υλικό ή αφρώδες ελαστικό μπορεί κατά το στέγνωμα να παραμορφωθεί ή να λιώσει.

- Αντικείμενα όπως αφρώδες ελαστικό (αφρός λατέξ), σκουφάκια ντους, αδιάβροχα υφάσματα, ελαστικοποιημένα είδη και ρούχα ή μαξιλάρια με επένδυση από αφρώδες ελαστικό δεν πρέπει να στεγνώνονται στη συσκευή.

Η συσκευή είναι ασφαλισμένη για τη μεταφορά με ασφάλειες μεταφοράς. Οι ασφάλειες μεταφοράς, που δεν έχουν απομακρυνθεί, μπορούν να οδηγήσουν σε υλικές ζημιές και ζημιές στη συσκευή.

- Πριν τη θέση σε λειτουργία αφαιρέστε οπωσδήποτε πλήρως όλες τις ασφάλειες μεταφοράς και φυλάξτε αυτές.
- Πριν από κάθε μεταφορά τοποθετείτε όλες τις ασφάλειες μεταφοράς πλήρως, για να αποφύγετε τις ζημιές μεταφοράς.

Η λάθος σύνδεση του εύκαμπτου σωλήνα του νερού, μπορεί να οδηγήσει σε υλικές ζημιές.

- Σφίξτε με το χέρι τις κοχλιοσυνδέσεις (ρακόρ) στην παροχή του νερού.
- Συνδέετε τον εύκαμπτο σωλήνα του νερού απευθείας στη βάνα παροχής νερού χωρίς πρόσθετα στοιχεία σύνδεσης, όπως προσαρμογείς, επιμηκύνσεις ή βαλβίδες.
- Προσέξτε, ώστε η εσωτερική διάμετρος της βάνας παροχής νερού να ανέρχεται το λιγότερο στα 17 mm.
- Προσέξτε, το μήκος του σπειρώματος στη σύνδεση της βάνας του νερού να ανέρχεται το λιγότερο στα 10 mm.

Μια πολύ χαμηλή ή πολύ υψηλή πίεση νερού μπορεί να επηρεάσει τη λειτουργία της συσκευής.

- Βεβαιωθείτε, ότι η πίεση του νερού στην εγκατάσταση παροχής νερού ανέρχεται το ελάχιστο στα 100 kPa (1 bar) και το μέγιστο στα 1.000 kPa (10 bar).
- Όταν η πίεση του νερού ξεπερνά την αναφερόμενη μέγιστη τιμή, πρέπει να εγκατασταθεί μια βαλβίδα μείωσης της πίεσης μεταξύ της σύνδεσης του νερού και του σετ εύκαμπτου σωλήνα της συσκευής.
- Μη συνδέσετε τη συσκευή στην μπαταρία ενός θερμοσίφωνα χωρίς πίεση.

Οι αλλαγμένοι ή χαλασμένοι εύκαμπτοι σωλήνες νερού μπορεί να προκαλέσουν υλικές ζημιές και ζημιές στη συσκευή.

- Μην τσακίζετε, μη συνθλίβετε, μη μετατρέπετε ή μην κόβετε ποτέ τους εύκαμπτους σωλήνες νερού.
- Χρησιμοποιείτε μόνο τους συνημμένους εύκαμπτους σωλήνες νερού ή τους γνήσιους εφεδρικούς σωλήνες.
- Μη χρησιμοποιήσετε ποτέ ξανά τους ήδη χρησιμοποιημένους εύκαμπτους σωλήνες νερού.

Μια λειτουργία με βρώμικο ή πολύ ζεστό νερό μπορεί να οδηγήσει σε υλικές ζημιές και ζημιές στη συσκευή.

- Λειτουργείτε τη συσκευή αποκλειστικά με κρύο πόσιμο νερό.

Τα ακατάλληλα υλικά καθαρισμού μπορεί να καταστρέψουν τις επιφάνειες της συσκευής.

- Μη χρησιμοποιείτε κανένα ισχυρό απορρυπαντικό ή υλικά τριψίματος.
- Μη χρησιμοποιείτε ισχυρά αλκοολούχα μέσα καθαρισμού.

- ▸ Μη χρησιμοποιείτε κανένα σκληρό σύρμα τριψίματος ή σφουγγάρι καθαρισμού.
- ▸ Καθαρίστε τη συσκευή μόνο με νερό και ένα μαλακό, υγρό πανί.
- ▸ Σε περίπτωση επαφής με τη συσκευή απομακρύντε αμέσως όλα τα υπολείμματα απορρυπαντικού, τα υπολείμματα ψεκασμού ή άλλα τυχόν υπολείμματα.

3 Προστασία περιβάλλοντος και οικονομία

3.1 Απόσυρση συσκευασίας

Τα υλικά συσκευασίας είναι φιλικά προς το περιβάλλον και επαναχρησιμοποιούμενα.

- ▸ Αποσύρετε τα επιμέρους εξαρτήματα ξεχωριστά, ανάλογα με το είδος.

3.2 Εξοικονόμηση ενέργειας και πόρων

Αν ακολουθήσετε αυτές τις υποδείξεις, η συσκευή σας θα καταναλώνει λιγότερο ρεύμα και νερό.

- Χρησιμοποιείτε προγράμματα με χαμηλές θερμοκρασίες και μεγαλύτερους χρόνους πλύσης και εκμεταλλευτείτε τη μέγιστη ποσότητα ρούχων. → *Σελίδα 23*
- Δοσομετρήστε το απορρυπαντικό ανάλογα με τον βαθμό ρύπανσης των ρούχων.
- Στα ελαφριά και μέτρια λερωμένα ρούχα μειώστε τη θερμοκρασία πλύσης.
- Ρυθμίστε τον μέγιστο αριθμό στροφών στυψίματος, όταν τα ρούχα πρέπει στη συνέχεια να στεγνώσουν στη συσκευή.
- Πλένετε τα ρούχα χωρίς πρόπλυση.

3.3 Λειτουργία εξοικονόμησης ενέργειας

Όταν δε χρησιμοποιήσετε τη συσκευή για ένα σύντομο χρονικό διάστημα, περνά αυτή αυτόματα στη λειτουργία εξοικονόμησης ενέργειας. Όλες οι ενδείξεις σβήνουν και αναβοσβήνει — (Έναρξη/ Παύση).
Η λειτουργία εξοικονόμησης ενέργειας τερματίζεται, με τον εκ νέου χειρισμό της συσκευής.
Εάν δε χρησιμοποιείτε τη συσκευή για ένα μεγάλο χρονικό διάστημα, τότε αυτή περνά αυτόματα στην κατάσταση ετοιμότητας (Standby).

4 Τοποθέτηση και σύνδεση

4.1 Αποσυσκευασία συσκευής

ΠΡΟΣΟΧΗ

Τα αντικείμενα που παραμένουν στον κάδο, τα οποία δεν προβλέπονται να βρίσκονται στη συσκευή για τη λειτουργία, μπορούν να οδηγήσουν σε υλικές ζημιές και σε ζημιές στη συσκευή.

- ▸ Πριν από τη λειτουργία απομακρύνετε αυτά τα αντικείμενα και τα συμπαραδιδόμενα εξαρτήματα από τον κάδο.

1. Απομακρύνετε όλα τα υλικά συσκευασίας και τα προστατευτικά καλύμματα από τη συσκευή. → *"Απόσυρση συσκευασίας", Σελίδα 12*
2. Ελέγξτε τη συσκευή για ορατές ζημιές.
3. Ανοίξτε την πόρτα. → *Σελίδα 30*
4. Απομακρύνετε τα εξαρτήματα από τον κάδο.
5. Κλείστε την πόρτα.

4.2 Υλικά παράδοσης

Μετά το ξεπακετάρισμα ελέγξτε όλα τα μέρη για ενδεχόμενες ζημιές μεταφοράς καθώς και για την πληρότητα της παράδοσης.

ΠΡΟΣΟΧΗ
Μια λειτουργία με μη πλήρης ή ελαττωματικά εξαρτήματα, μπορεί να επηρεάσει αρνητικά τη λειτουργία της συσκευής ή να οδηγήσει σε υλικές ζημιές και ζημιές στη συσκευή.
- ▸ Μη λειτουργείτε ποτέ τη συσκευή με μη πλήρης ή ελαττωματικά εξαρτήματα.
- ▸ Αντικαταστήστε το αντίστοιχο εξάρτημα πριν τη λειτουργία της συσκευής.
  → *"Εξαρτήματα", Σελίδα 27*

Σημείωση: Στη συσκευή πραγματοποιήθηκε ένας έλεγχος λειτουργίας στο εργοστάσιο. Έτσι μπορεί να δημιουργηθούν λεκέδες νερού στη συσκευή, οι οποίοι θα αφαιρεθούν στον πρώτο κύκλο πλύσης.

Η παράδοση αποτελείται από τα εξής:
- Πλυντήριο-στεγνωτήριο
- Συνοδευτικά έγγραφα
- Ασφάλειες μεταφορές →*Σελίδα 14*
- Καλύμματα
- Εύκαμπτος σωλήνας παροχής νερού →*Σελίδα 15*

4.3 Απαιτήσεις στη θέση τοποθέτησης

⚠ ΠΡΟΕΙΔΟΠΟΙΗΣΗ
Κίνδυνος ηλεκτροπληξίας!
Η συσκευή περιλαμβάνει ηλεκτροφόρα εξαρτήματα.
Η επαφή των ηλεκτροφόρων εξαρτημάτων είναι επικίνδυνη.
- ▸ Μη λειτουργείτε τη συσκευή χωρίς κάλυμμα.

⚠ ΠΡΟΕΙΔΟΠΟΙΗΣΗ
Κίνδυνος τραυματισμού!
Σε περίπτωση λειτουργίας πάνω σε μια βάση η συσκευή μπορεί να ανατραπεί.
- ▸ Στερεώστε τα πόδια της συσκευής πριν τη θέση σε λειτουργία πάνω σε μια βάση οπωσδήποτε με τις γλώσσες συγκράτησης →*Σελίδα 28* του κατασκευαστή .

ΠΡΟΣΟΧΗ
Το υπόλοιπο νερό που παγώνει στη συσκευή μπορεί να οδηγήσει σε ζημιές στη συσκευή.
- ▸ Μην τοποθετείτε και μη λειτουργείτε τη συσκευή σε επικίνδυνες για πάγωμα περιοχές ή στην ύπαιθρο.

Όταν γείρετε τη συσκευή πάνω από 40°, μπορεί το υπόλοιπο νερό της συσκευής να χυθεί και να προκαλέσει υλικές ζημιές.
- ▸ Γείρετε προσεκτικά τη συσκευή.
- ▸ Μεταφέρετε τη συσκευή όρθια.

Θέση τοποθέτησης	**Απαιτήσεις**
Βάση 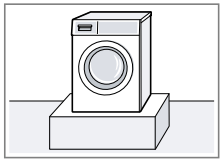	Στερεώστε τη συσκευή με γλώσσες συγκράτησης →*Σελίδα 28*.
Ξύλινο πάτωμα 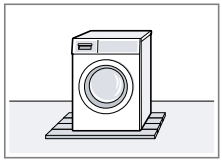	Τοποθετήστε τη συσκευή πάνω σε μια ανθεκτική στο νερό ξύλινη πλάκα (πάχος τουλάχ. 30 mm), η οποια είναι σταθερά βιδωμένη με το δάπεδο.
Μονάδα κουζίνας	Τοποθετήστε τη συσκευή μόνο κάτω από έναν μονοκόμματο πάγκο

Θέση τοποθέτησης	Απαιτήσεις
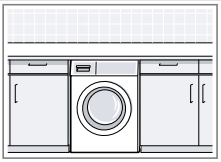	εργασίας, που είναι σταθερά συνδεδεμένος με τα γειτονικά ντουλάπια. Απαραίτητο πλάτος εσοχής: 60 cm.
Σε έναν τοίχο 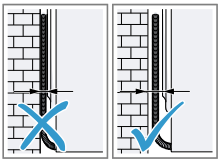	Μη μαγκώσετε το καλώδιο σύνδεσης στο δίκτυο του ρεύματος και κανέναν εύκαμπτο σωλήνα μεταξύ του τοίχου και της συσκευής.

4.4 Αφαίρεση των ασφαλειών μεταφοράς

Η συσκευή είναι ασφαλισμένη για τη μεταφορά με ασφάλειες μεταφοράς στην πίσω πλευρά της συσκευής.

Σημείωση: Φυλάξτε τις βίδες των ασφαλειών μεταφοράς και τα χιτώνια για μια τυχόν μετέπειτα μεταφορά.

1. Τραβήξτε τον εύκαμπτο σωλήνα από τα στηρίγματα.

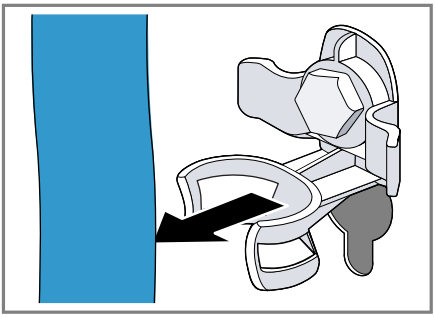

2. Λύστε και τις 4 βίδες των ασφαλειών μεταφοράς με ένα κλειδί με άνοιγμα κλειδιού 13 ① και αφαιρέστε τες ②.

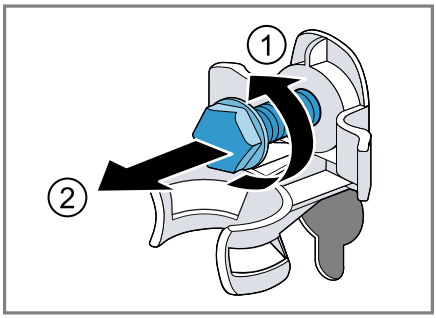

3. Αφαιρέστε το καλώδιο σύνδεσης από το στήριγμα.

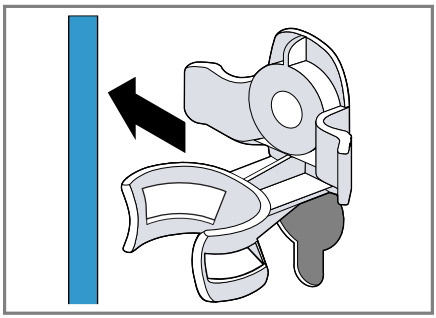

4. Απομακρύνετε τα 4 χιτώνια.

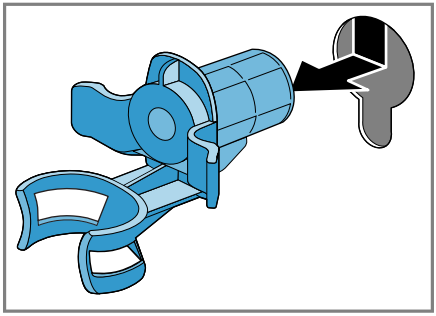

5. Τοποθετήστε τα 4 καπάκια κάλυψης ① και σπρώξτε τα προς τα κάτω ②.

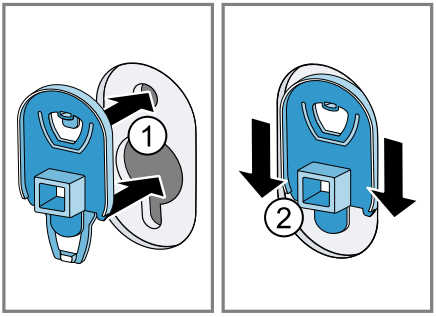

Σημείωση: Για να τοποθετήσετε τις ασφάλειες μεταφοράς στη συσκευή για τη μεταφορά, εκτελέστε αυτά τα βήματα με την αντίθετη σειρά.

4.5 Σύνδεση της συσκευής

Σύνδεση του εύκαμπτου σωλήνα παροχής νερού

ΠΡΟΣΟΧΗ

Η λάθος σύνδεση του εύκαμπτου σωλήνα του νερού, μπορεί να οδηγήσει σε υλικές ζημιές.

- Σφίξτε με το χέρι τις κοχλιοσυνδέσεις (ρακόρ) στην παροχή του νερού.

1. Συνδέστε τον εύκαμπτο σωλήνα παροχής νερού στη συσκευή.

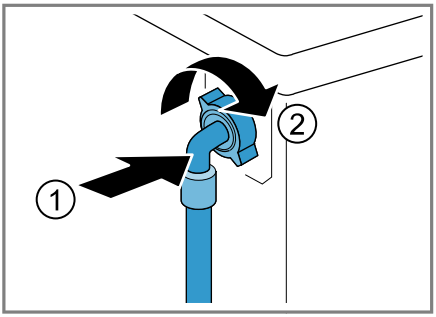

2. Συνδέστε τον εύκαμπτο σωλήνα παροχής νερού στη βάνα παροχής νερού (26,4 mm = 3/4").

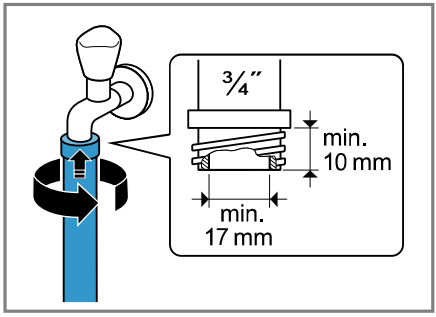

3. Ανοίξτε προσεκτικά τη βάνα παροχής νερού και ελέγξτε, εάν τα σημεία σύνδεσης είναι στεγανά.

Τρόποι σύνδεσης της αποχέτευσης νερού

Οι πληροφορίες σας βοηθούν, να συνδέσετε αυτή τη συσκευή στην αποχέτευση του νερού.

ΠΡΟΣΟΧΗ

Κατά την άντληση ο εύκαμπτος σωλήνας αποχέτευσης του νερού βρίσκεται υπό πίεση και μπορεί να λυθεί από το εγκατεστημένο σημείο σύνδεσης.

- Ασφαλίστε τον εύκαμπτο σωλήνα αποχέτευσης του νερού από αθέλητο λύσιμο.

Σε περίπτωση φραγμένης ή μπλοκαρισμένης αποχέτευσης, μπορεί τα συγκεντρωμένα απόνερα να γυρίσουν πίσω στη συσκευή.

- Πριν τη λειτουργία της συσκευής εξασφαλίστε, πως τα απόνερα απομακρύνονται γρήγορα και άρετε το φράξιμο.

Σημείωση: Προσέξτε τα ύψη άντλησης.

Τα ύψη άντλησης ανέρχονται σε:
Ελάχιστο: 60 cm, μέγιστο: 100 cm

Σιφόνι	Ασφαλίστε το σημείο σύνδεσης με

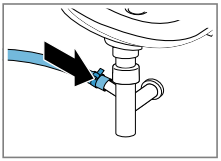	έναν σφιγκτήρα εύκαμπτου σωλήνα (24-40 mm).
Νιπτήρας 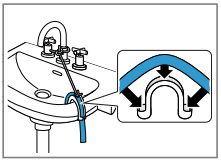	Σφίξτε και ασφαλίστε τον εύκαμπτο σωλήνα αποχέτευσης νερού με μια καμπύλη. → *"Εξαρτήματα", Σελίδα 28*
Πλαστικός σωλήνας με λαστιχένια μούφα 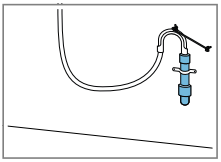	Σφίξτε και ασφαλίστε τον εύκαμπτο σωλήνα αποχέτευσης νερού με μια καμπύλη. → *"Εξαρτήματα", Σελίδα 28*

Ηλεκτρική σύνδεση της συσκευής

Σημείωση: Η ηλεκτρική οικιακή εγκατάσταση για αυτήν τη συσκευή πρέπει να συμμορφώνεται με τις τοπικές νομικές απαιτήσεις και τους κανονισμούς ασφάλειας και να περιέχει έναν διακόπτη προστασίας ρεύματος διαρροής (FI).

1. Τοποθετήστε το φις του καλωδίου σύνδεσης της συσκευής σε μια πρίζα κοντά στη συσκευή.
   Τα στοιχεία σύνδεσης της συσκευής θα τα βρείτε στα Τεχνικά στοιχεία →*Σελίδα 53*.
2. Ελέγξτε το φις για σταθερή προσαρμογή.

4.6 Ευθυγράμμιση της συσκευής

Για να μειώσετε τους θορύβους και τους κραδασμούς και για να αποφύγετε μια μετατόπιση της συσκευής, ευθυγραμμίστε τη συσκευή σωστά.

1. Λύστε τα κόντρα παξιμάδια δεξιόστροφα, με ένα κλειδί με άνοιγμα κλειδιού 17.

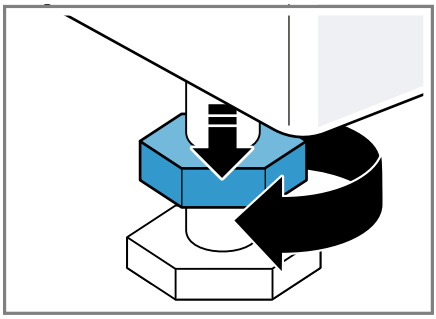

2. Για να ευθυγραμμίσετε τη συσκευή, γυρίστε τα πόδια της συσκευής. Ελέγξτε την ευθυγράμμιση με ένα αλφάδι.

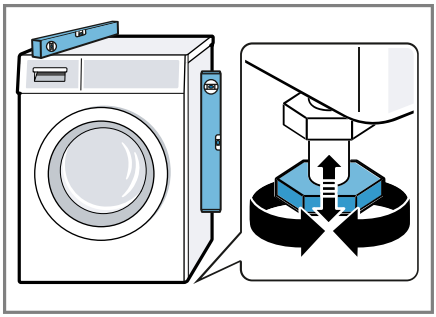

Όλα τα πόδια της συσκευής πρέπει να στηρίζονται σταθερά στο δάπεδο.

3. Σφίξτε τα κόντρα παξιμάδια με ένα κλειδί με άνοιγμα κλειδιού 17 με το χέρι πάνω στο περίβλημα.

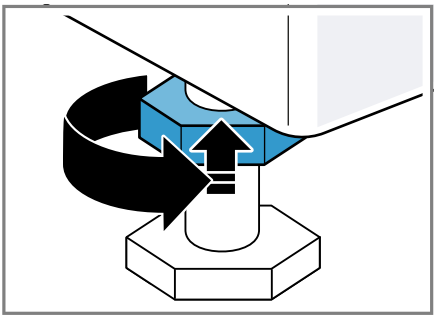

Κρατήστε το πόδι της συσκευής σταθερά και μην προσαρμόσετε το ύψος.

5 Πριν την πρώτη χρήση

Προετοιμάστε τη συσκευή για τη χρήση.

5.1 Εκκίνηση κενής διαδικασίας πλύσης

Η συσκευή σας ελέγχθηκε προσεκτικά προτού εγκαταλείψει το εργοστάσιο. Για την απομάκρυνση πιθανού υπόλοιπου νερού, πλύντε την πρώτη φορά χωρίς ρούχα.

1. Ρυθμίστε το πρόγραμμα **Βαμβακερά 90°**.
2. Κλείστε την πόρτα.
3. Τραβήξτε έξω τη θήκη του απορρυπαντικού.
4. Προσθέστε 1 λίτρο νερό του δικτύου ύδρευσης στον θάλαμο II.

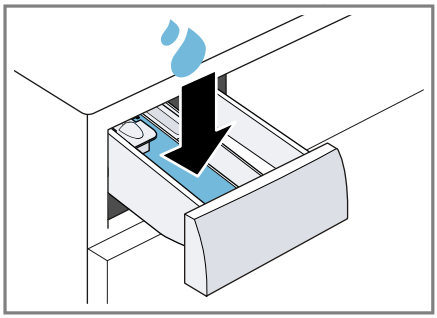

5. Προσθέστε σκόνη πλήρους απορρυπαντικού με λευκαντικό οξυγόνου στον θάλαμο II.

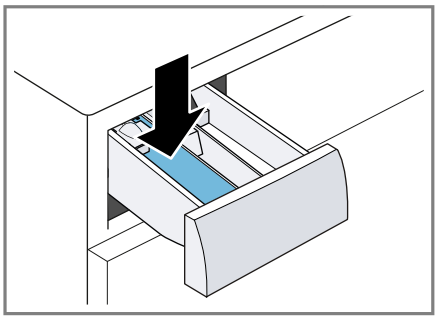

Για την αποφυγή της δημιουργίας αφρού, χρησιμοποιήστε μόνο τη μισή της συνιστούμενης από τον κατασκευαστή του απορρυπαντικού ποσότητα απορρυπαντικού για ελαφρά ρύπανση. Μη χρησιμοποιείτε απορρυπαντικά για μάλλινα ή λεπτά ρούχα.

6. Σπρώξτε μέσα τη θήκη του απορρυπαντικού.
7. Ξεκινήστε το πρόγραμμα.
→ *Σελίδα 32*
8. Ξεκινήστε την πρώτη διαδικασία πλύσης ή θέστε τον διακόπτη επιλογής προγράμματος στο ⏻, για να απενεργοποιήσετε τη συσκευή.
→ *"Βασικός χειρισμός", Σελίδα 30*

6 Γνωριμία

6.1 Συσκευή

Εδώ θα βρείτε μια επισκόπηση για τα εξαρτήματα της συσκευής σας.

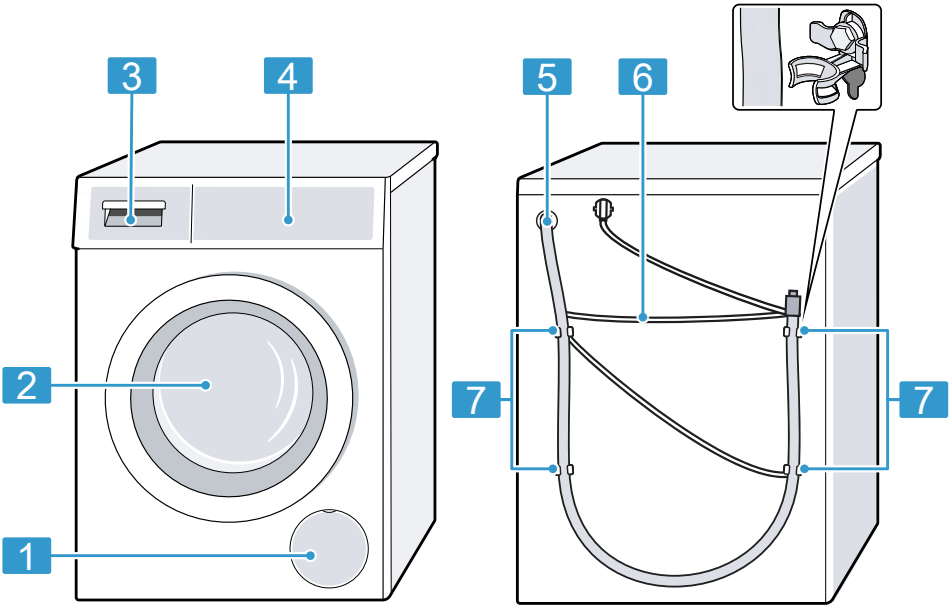

Ανάλογα με τον τύπο της συσκευής μπορεί να διαφέρουν οι λεπτομέρειες στην εικόνα, π.χ. χρώμα και σχήμα.

1	Θυρίδα συντήρησης της αντλίας απόνερων →*Σελίδα 39*
2	Πόρτα →*Σελίδα 30*
3	Θήκη απορρυπαντικού →*Σελίδα 18*
4	Πεδίο χειρισμού →*Σελίδα 19*
5	Εύκαμπτος σωλήνας αποχέτευσης νερού →*Σελίδα 15*
6	Καλώδιο σύνδεσης →*Σελίδα 16*
7	Ασφάλειες μεταφορές →*Σελίδα 14*

6.2 Θήκη απορρυπαντικού

Σημείωση: Προσέξτε τα στοιχεία των κατασκευαστών σχετικά με τη χρήση και τη δοσολογία των απορρυπαντικών και των υλικών φροντίδας και τα

στοιχεία στις περιγραφές του προγράμματος.

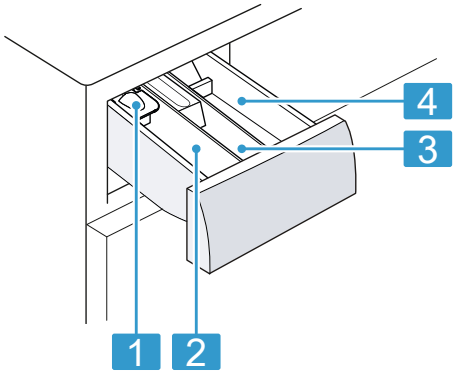

1	Μεζούρα για υγρό απορρυπαντικό →*Σελίδα 31*
2	Θάλαμος II: Απορρυπαντικό για την κύρια πλύση
3	Θάλαμος ❀: Μαλακτικό
4	Θάλαμος I: Απορρυπαντικό για την πρόπλυση

6.3 Πεδίο χειρισμού

Μέσω του πεδίου χειρισμού ρυθμίζετε όλες τις λειτουργίες της συσκευής σας και λαμβάνετε πληροφορίες για την κατάσταση λειτουργίας.

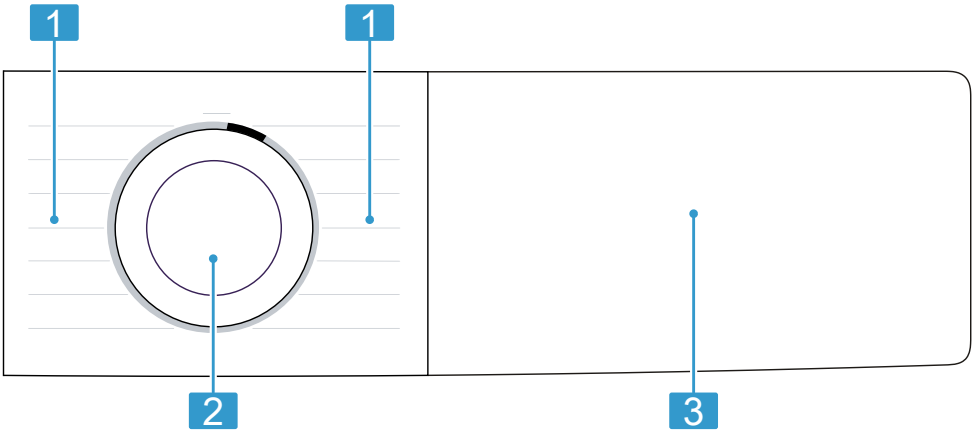

1	Προγράμματα →*Σελίδα 23*
2	Διακόπτης επιλογής προγράμματος →*Σελίδα 30*
3	Πλήκτρα →*Σελίδα 22* και οθόνη ενδείξεων →*Σελίδα 20*

6.4 Λογική χειρισμού

Μερικοί τομείς της οθόνης ενδείξεων είναι πλήκτρα και αντιδρούν σε επαφή. Ενεργοποιείτε, απενεργοποιείτε ή αλλάζετε τις ρυθμίσεις, πατώντας τα πλήκτρα. Οι ενεργοποιημένες ρυθμίσεις τονίζονται ζωηρά στην οθόνη ενδείξεων.

ΠΡΟΣΟΧΗ
Ένα βιαιο πάτημα πάνω στην οθόνη ενδείξεων, μπορεί να οδηγήσει σε ζημιές.

- Μην εξασκείτε μεγάλη πίεση πάνω στην οθόνη ενδείξεων.
- Μην πιέζετε με αιχ,ηρά ή κοφτερά αντικείμενα πάνω στην οθόνη ενδείξεων.

7 Οθόνη ενδείξεων

Στην οθόνη ενδείξεων βλέπετε τις τρέχουσες τιμές ρύθμισης, τις δυνατότητες επιλογής ή κείμενα υποδείξεων.
Ανάλογα με την κατάσταση του προγράμματος η οθόνη ενδείξεων δείχνει μερικές υποδείξεις στην περιοχή 8:88, π.χ. End.

Σημείωση: Μέσω των ενημερώσεων λογισμικού μπορεί να είναι διαθέσιμες πρόσθετες λειτουργίες. →*Σελίδα 35*
Εάν υπάρχει διαθέσιμη μια ενημέρωση λογισμικού, περισσότερες πληροφορίες θα βρείτε στην εφαρμογή (App) Home Connect.

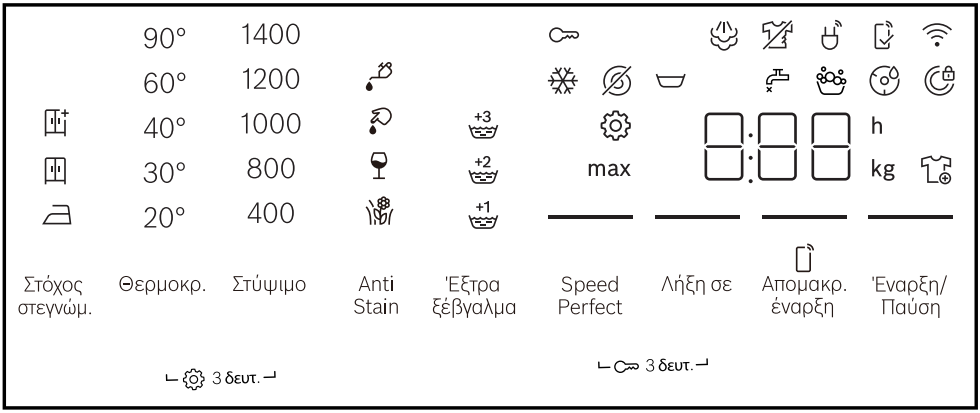

Παράδειγμα ένδειξης οθόνης

Ένδειξη	Περιγραφή
0:40 [1]	Προβλεπόμενη διάρκεια του προγράμματος ή υπόλοιπος χρόνος του προγράμματος σε ώρες και λεπτά.
— (Λήξη σε) 8h [1]	Χρόνος λήξης του προγράμματος →*Σελίδα 23*
max 6,0 [1]	Σύσταση για τη μέγιστη ποσότητα ρούχων για το ρυθμισμένο πρόγραμμα σε kg.
⌀ - 1400	Ρυθμισμένος αριθμός στροφών στυψίματος σε στροφές/λεπτό. →*Σελίδα 22* ⌀: Χωρίς στύψιμο, μόνο άντληση
❄ - 90	Ρυθμισμένη θερμοκρασία σε °C. →*Σελίδα 22*

[1] Παράδειγμα

Ένδειξη	Περιγραφή
	❄ (κρύο)
— (Έναρξη/ Παύση)	Εκκίνηση, διακοπή ή προσωρινή στάση ▪ Ανάβει: Το πρόγραμμα τρέχει και μπορεί να διακοπεί ή να σταματήσει προσωρινά. ▪ Αναβοσβήνει: Το πρόγραμμα μπορεί να ξεκινήσει ή να συνεχίσει.
End	Κατάσταση προγράμματος: Τέλος προγράμματος
	Κατάσταση προγράμματος: Λιγότερο τσαλάκωμα
	Κατάσταση προγράμματος: Επεξεργασία μέσω υβριδικής τεχνολογίας
	▪ Ανάβει: Η ασφάλεια παιδιών είναι ενεργοποιημένη. ▪ Αναβοσβήνει: Η ασφάλεια παιδιών είναι ενεργοποιημένη και η συσκευή έχει χειριστεί. →*Σελίδα 34*
+1 +2 +3	Πρόσθετες διαδικασίες ξεβγάλματος είναι ενεργοποιημένες. →*Σελίδα 23*
	Μπορείτε να αφαιρέσετε ή να συμπληρώσετε ρούχα και να διακόψετε το τρέχον πρόγραμμα. →*Σελίδα 32*
	Η διακοπή ξεβγάλματος είναι ενεργοποιημένη.
— (Speed Perfect)	Η μειωμένη διάρκεια προγράμματος είναι ενεργοποιημένη. →*Σελίδα 23*
	Το επιθυμητό στέγνωμα είναι ενεργοποιημένο. →*Σελίδα 33*
	Το επιθυμητό στέγνωμα είναι ενεργοποιημένο. →*Σελίδα 33*
	Το επιθυμητό στέγνωμα είναι ενεργοποιημένο. →*Σελίδα 33*
	Το είδος λεκέ αίματος είναι ενεργοποιημένο.
	Το είδος λεκέ γρασιδιού είναι ενεργοποιημένο.
	Το είδος λεκέ κόκκινου κρασιού είναι ενεργοποιημένο.
	Το είδος λεκέ λίπους/λαδιού φαγητού είναι ενεργοποιημένο.
	Αλλαγή των βασικών ρυθμίσεων →*Σελίδα 37*
	αναβοσβήνει: Καθαρισμός του κάδου απαραίτητος. Εκτελέστε το πρόγραμμα Βαμβακερά 90° για τον καθαρισμό και τη φροντίδα του κάδου και του δοχείου του νερού πλύσης. →*Σελίδα 37*
— (Απομακρ. έναρξη)	Η τηλε-εκκίνηση είναι ενεργοποιημένη. →*Σελίδα 23*

Ένδειξη	Περιγραφή
	▪ Ανάβει: Η συσκευή είναι συνδεδεμένη μέσω Wi-Fi με το οικιακό δίκτυο. ▪ Αναβοσβήνει: Η συσκευή προσπαθεί μέσω Wi-Fi να συνδεθεί με το οικιακό δίκτυο.
	Η συσκευή είναι συνδεδεμένη με το Smart Energy System (διαχειριστής ενέργειας).
	Οι ρυθμίσεις που δεν είναι διαθέσιμες στη συσκευή ρυθμίστηκαν μέσω της εφαρμογής (App) Home Connect. Περισσότερες πληροφορίες θα βρείτε στην εφαρμογή (App) Home Connect.
	Η συσκευή έχει αναγνωρίσει πάρα πολύ αφρό. →*Σελίδα 44*
	▪ Ανάβει: Η πόρτα είναι κλειδωμένη. – Για να συμπληρώσετε ρούχα, η πόρτα μπορεί να ξεκλειδωθεί, όταν ανάβει . →*Σελίδα 32* – Για να ανοίξετε την πόρτα, μπορείτε να διακόψετε το πρόγραμμα. →*Σελίδα 33* ▪ Αναβοσβήνει: Η πόρτα δεν είναι κλειστή.
	▪ Καμία πίεση νερού. →*Σελίδα 43* ▪ Η πίεση του νερού από τη βάνα παροχής νερού είναι πολύ χαμηλή.
 [1]	Κωδικός σφάλματος, ένδειξη σφάλματος, σήμα. →*Σελίδα 42*

8 Πλήκτρα

Σημείωση: Μέσω των ενημερώσεων λογισμικού μπορεί να είναι διαθέσιμες πρόσθετες λειτουργίες. →*Σελίδα 35*
Εάν υπάρχει διαθέσιμη μια ενημέρωση λογισμικού, περισσότερες πληροφορίες θα βρείτε στην εφαρμογή (App) Home Connect.

Η επιλογή και η αλλαγή των ρυθμίσεων προγράμματος εξαρτάται από το ρυθμισμένο πρόγραμμα και την κατάσταση του προγράμματος.

Πλήκτρο	Περιγραφή
Θερμοκρ.	Προσαρμογή της θερμοκρασίας.
Στύψιμο	Προσαρμογή του αριθμού στροφών στυψίματος ή απενεργοποίηση του στυψίματος. Με την επιλογή  απαντλείται το νερό και απενεργοποιείται το στύψιμο. Τα ρούχα παραμένουν στον κάδο υγρά.

[1] Παράδειγμα

Πλήκτρο	Περιγραφή
Έναρξη/ Παύση	Ξεκίνημα, διακοπή του προγράμματος ή προσωρινή στάση.
Λήξη σε	Καθορισμός του χρόνου λήξης του προγράμματος. Η διάρκεια του προγράμματος περιλαμβάνεται ήδη στον ρυθμισμένο αριθμό ωρών. Μετά το ξεκίνημα του προγράμματος εμφανίζεται η διάρκεια του προγράμματος.
⚙ 3 δευτ.	Κλήση των βασικών ρυθμίσεων. →*Σελίδα 36*
Speed Perfect	Ενεργοποίηση ή απενεργοποίηση της μειωμένης διάρκειας προγράμματος. **Σημείωση:** Η κατανάλωση ενέργειας αυξάνεται. Το αποτέλεσμα της πλύσης δεν επηρεάζεται από αυτό.
Έξτρα ξέβγαλμα	Ενεργοποίηση ή απενεργοποίηση μέχρι και τριών πρόσθετων διαδικασιών ξεβγάλματος. Συνίσταται σε περίπτωση ιδιαίτερα ευαίσθητου δέρματος ή σε περιοχές με πολύ μαλακό νερό.
3 δευτ.	Ενεργοποίηση ή απενεργοποίηση της ασφάλειας παιδιών. →*Σελίδα 34*
Anti Stain	Επιλογή του είδους λεκέ. Η θερμοκρασία, η κίνηση του κάδου και χρόνος μουλιάσματος προσαρμόζονται στο είδος του λεκέ.
Στόχος στεγνώμ.	Αλλαγή του επιθυμητού στεγνώματος. →*Σελίδα 33*
Απομακρ. έναρξη	Όταν πατήσετε σύντομα το πλήκτρο, ενεργοποιείτε ή απενεργοποιείτε την τηλε-εκκίνηση. →*Σελίδα 35* Όταν πατήσετε το πλήκτρο για περίπου 3 δευτερόλεπτα, ανοίγετε τις ρυθμίσεις Home Connect. →*Σελίδα 34*

9 Προγράμματα

Σημειώσεις

- Οι ετικέτες φροντίδας των ρούχων σας παρέχουν πρόσθετες πληροφορίες για την επιλογή του προγράμματος.
  → *"Σύμβολα φροντίδας πάνω στις ετικέτες φροντίδας", Σελίδα 29*
- Μέσω των ενημερώσεων λογισμικού μπορεί να είναι διαθέσιμες πρόσθετες λειτουργίες. →*Σελίδα 35*
  Εάν υπάρχει διαθέσιμη μια ενημέρωση λογισμικού, περισσότερες πληροφορίες θα βρείτε στην εφαρμογή (App) Home Connect.

Πρόγραμμα	**Περιγραφή**	**Μέγιστο φορτίο kg Πλύση**	**μέγ. φόρτωση (kg) Στέγνωμα**
Βαμβακερά	Πλύση ανθεκτικών ρούχων, βαμβακερών και λινών. Επίσης κατάλληλο ως πρόγραμμα μειωμένου χρόνου για κανονικά λερωμένα ρούχα, όταν ενεργοποιήσετε Speed Perfect. Ρύθμιση προγράμματος: ▪ μέγ. 90 °C ▪ μέγ. 1400 στροφές/λεπτό	10,0 5,0 [1]	6,0
Eco 40-60	Πλύση βαμβακερών και λινών ρούχων. **Σημείωση:** Ρούχα, τα οποία σύμφωνα με το σύμβολο φροντίδας μπορούν να πλυθούν από 40 °C μέχρι και 60 °C, μπορούν να πλυθούν μαζί. Το αποτέλεσμα της πλύσης ανταποκρίνεται στην καλύτερη δυνατή κατηγορία αποτελέσματος πλύσης σύμφωνα με τις νομικές απαιτήσεις. Για αυτό το πρόγραμμα προσαρμόζεται αυτόματα η θερμοκρασία πλύσης ανάλογα με την ποσότητα φόρτωσης, για την επίτευξη μιας ιδανικής ενεργειακής απόδοσης με το καλύτερο δυνατό αποτέλεσμα πλύσης. Η θερμοκρασία πλύσης δεν μπορεί να αλλαχτεί. Ο αριθμός στροφών στυψίματος ανέρχεται το μέγιστο στις 1400 στροφές/λεπτό.	10,5	6,0
Συνθετικά	Πλύση συνθετικών ρούχων. Ρύθμιση προγράμματος: ▪ μέγ. 60 °C ▪ μέγ. 1400 στροφές/λεπτό	4,0	2,5
Ανάμεικτα	Πλύση βαμβακερών, λινών και συνθετικών ρούχων. Κατάλληλο για ελαφρά λερωμένα ρούχα. Ρύθμιση προγράμματος: ▪ μέγ. 60 °C ▪ μέγ. 1400 στροφές/λεπτό	4,0	2,5

[1] **Speed Perfect** Ενεργοποιημένο

Πρόγραμμα	**Περιγραφή**	**Μέγιστο φορτίο kg Πλύση**	**μέγ. φόρτωση (kg) Στέγνωμα**
Μεταξωτά	Πλύση ευαίσθητων υφασμάτων που πλένονται, όπως μεταξωτά, από βισκόζη και συνθετικά. Χρησιμοποιείτε ένα απορρυπαντικό για ευαίσθητα ή μεταξωτά ρούχα. **Σημείωση:** Πλένετε τα ιδιαιτέρως ευαίσθητα υφάσματα ή υφάσματα με άγκιστρα, κρίκους ή μπαλένες στο δίχτυ πληντηρίου. Ρύθμιση προγράμματος: ▪ μέγ. 40 °C ▪ μέγ. 800 στροφές/λεπτό	2,0	– [1]
Μάλλινα	Πλύση μάλλινων ή ρούχων με υψηλή περιεκτικότητα σε μαλλί που πλένονται στο χέρι ή στο πλυντήριο. Για την αποφυγή της συρρίκνωσης των ρούχων, ο κάδος κινεί τα ρούχα ιδιαίτερα ήπια με μεγάλα διαλείμματα. Χρησιμοποιείτε ένα απορρυπαντικό για μαλλί. Ρύθμιση προγράμματος: ▪ μέγ. 40 °C ▪ μέγ. 800 στροφές/λεπτό	2,0	1,0
Ξέβγαλμα	Ξέβγαλμα με ακόλουθο στύψιμο και απάντληση νερού. Ρύθμιση προγράμματος: Μέγ. 1400 στροφές/λεπτό	–	–
Στύψιμο/ Άντληση	Στύψιμο και άντληση νερού. Όταν θέλετε να αντλήσετε μόνο το νερό, ενεργοποιήστε . Τα ρούχα δε στύβονται. Ρύθμιση προγράμματος: Μέγ. 1400 στροφές/λεπτό	–	–
Προγ/τα από app	Επιλέξτε περαιτέρω προγράμματα απευθείας μέσω της εφαρμογής (App) Home Connect. Την περιγραφή των προγραμμάτων θα τη βρείτε στην εφαρμογή (App) Home Connect.	–	–

[1] Το στέγνωμα είναι αδύνατο

Πρόγραμμα	Περιγραφή	Μέγιστο φορτίο kg Πλύση	μέγ. φόρτωση (kg) Στέγνωμα
	Σημείωση: Η συσκευή σας πρέπει να είναι συνδεδεμένη με το οικιακό δίκτυο και να είναι καταχωρημένη στην εφαρμογή (App) Home Connect σας. →*Σελίδα 34*		
Iron Assist	Κατάλληλο για βαμβακερά και λινά πουκάμισα, μπλουζάκια και παρόμοια. Πρόγραμμα για το ζέσταμα και τον ψεκασμό με ατμό στεγνών υφασμάτων με υδρατμό, ώστε τα υφάσματα να μπορούν να κρεμαστούν ή να σιδερωθούν πιο εύκολα στο τέλος του προγράμματος. Το φορτίο του προγράμματος ανέρχεται το πολύ στα πέντε πουκάμισα ή στα πέντε μπλουζάκια. Ενεργοποιήστε το Speed Perfect, όταν θέλετε να επεξεργαστείτε με ατμό μόνο ένα κομμάτι ρούχου. **Σημειώσεις** ▪ Κρεμάστε τα ζεστά και ψεκασμένα με ατμό υφάσματα αμέσως μετά το τέλος του προγράμματος ή σιδερώστε τα υφάσματα. ▪ Τα ρούχα δεν πλένονται ή δεν καθαρίζονται. Μη χρησιμοποιείτε απορρυπαντικά ή υλικά φροντίδας. ▪ Ο υδρατμός είναι καυτός και μπορεί να προκαλέσει ζημιές σε ορισμένα είδη υφασμάτων ή ρούχων. Το πρόγραμμα για αυτό δεν είναι κατάλληλο για ρούχα εξωτερικής χρήσης ή ρούχα από μετάξι και μαλλί, όπως π.χ. πουλόβερ.	– [1]	– [2]
Αυτόματο	Πλύση ευαίσθητων βαμβακερών και συνθετικών ρούχων. Απαλή πλύση ρούχων.	3,5	– [2]

[1] Η πλύση είναι αδύνατη
[2] Το στέγνωμα είναι αδύνατο

Πρόγραμμα	Περιγραφή	Μέγιστο φορτίο kg Πλύση	μέγ. φόρτωση (kg) Στέγνωμα
	Ο βαθμός ρυπαρότητας και το είδος ρούχων αναγνωρίζονται αυτόματα. Η διαδικασία πλύσης προσαρμόζεται. **Σημείωση:** Η θερμοκρασία και ο αριθμός στροφών στυψίματος δε ρυθμίζονται σε αυτό το πρόγραμμα και καθορίζονται αυτόματα. Η θερμοκρασία ανέρχεται το μέγιστο στους 30 °C. Ο αριθμός στροφών στυψίματος ανέρχεται το μέγιστο στις 1000 στροφές/λεπτό.		
☼ Απαλό στέγνωμα	Στέγνωμα συνθετικών ρούχων. Ήπιο πρόγραμμα με χαμηλές θερμοκρασίες για ευαίσθητα ρούχα.	– [1]	2,5
☼ Εντατικό στέγνωμα	Στέγνωμα ρούχων, βαμβακερών και λινών. Εντατικό πρόγραμμα με θερμοκρασίες για ανθεκτικά ρούχα.	– [1]	6,0
Γρήγορο 15' Πλ. & Στέγν. 60'	Πλύση και στέγνωμα βαμβακερών, λινών και συνθετικών ρούχων. Σύντομο πρόγραμμα για ελαφρά λερωμένα μικρά ρούχα. **Σημείωση:** Εάν θέλετε να πλύνετε μόνο τα ρούχα και να μην τα στεγνώσετε, πατήστε το Στόχος στεγνώμ.. Ρύθμιση προγράμματος: ▪ μέγ. 40 °C ▪ μέγ. 1200 στροφές/λεπτό	2,0	1,0

10 Εξαρτήματα

Χρησιμοποιείτε γνήσια εξαρτήματα. Είναι προσαρμοσμένα στη δική σας συσκευή.

Συμβουλή: Μερικά εξαρτήματα είναι διαθέσιμα σε περαιτέρω χρώματα. Επικοινωνήστε με την υπηρεσία εξυπηρέτησης πελατών. →*Σελίδα 51*

[1] Η πλύση είναι αδύνατη

	Χρήση	Αριθμός παραγγελίας
Επέκταση του εύκαμπτου σωλήνα παροχής νερού	Επέκταση του εύκαμπτου σωλήνα κρύου νερού ή του εύκαμπτου σωλήνα νερού Aquastop (2,50 m).	WMZ2381
Επέκταση του εύκαμπτου σωλήνα αποχέτευσης του νερού	Επέκταση του εύκαμπτου σωλήνα αποχέτευσης του νερού (2,20 m).	11057910
Γλώσσες συγκράτησης	Βελτιστοποίηση της ασφάλειας στήριξης της συσκευής.	WMZ2200
Καμπύλη	Στερέωση του εύκαμπτου σωλήνα αποχέτευσης νερού.	00655300
Ένθετο εξάρτημα υγρού απορρυπαντικού	Δοσομετρήστε το υγρό απορρυπαντικό.	00605740
Βάση	Τοποθετήστε τη συσκευή υπερυψωμένα, για να μπορεί να φορτωθεί και να ξεφορτωθεί εύκολα.	WMZPW20W
Φίλτρο μικροπλαστικών	Εξωτερικό φίλτρο για τη μείωση των μικροπλαστικών από τα υφάσματα στα απόνερα.	WMZMPF10

11 Ρούχα

11.1 Προετοιμασία των ρούχων

⚠ ΠΡΟΕΙΔΟΠΟΙΗΣΗ
Κίνδυνος έκρηξης!
Υλικά πλήρωσης από πολυαμίδιο, πολυεστέρα, πολυαιθυλένιο, πολυπροπυλένιο ή πολυστυρένιο μπορεί να εξέλθουν από τα ανοίγματα των ρούχων, να λιώσουν κατά το στέγνωμα και να προκαλέσουν έκρηξη στη συσκευή.

- Μη στεγνώνετε ρούχα με υλικά πλήρωσης από πολυαμίδιο, πολυεστέρα, πολυαιθυλένιο, πολυπροπυλένιο ή πολυστυρένιο στη συσκευή.

ΠΡΟΣΟΧΗ
Τα αντικείμενα που παραμένουν στα ρούχα μπορούν να προξενήσουν ζημιά στα ρούχα και στον κάδο.

- Πριν τη λειτουργία απομακρύνετε όλα τα αντικείμενα από τις τσέπες των ρούχων.

Σημείωση
Όταν προετοιμάζετε τα ρούχα σας, προστατεύετε τη συσκευή και τα υφάσματα.

- Βουρτσίστε την άμμο και το χώμα
- Ταξινομήστε τα ρούχα ανάλογα με το χρώμα και τα υφάσματα, προσέχοντας τις ετικέτες φροντίδας
- Κλείστε όλα τα φερμουάρ, τα Velcro, τους γάντζους και τους κρίκους
- Δέστε μεταξύ τους τις υφασμάτινες ζώνες, τις κορδέλες και τα κορδόνια

- Αφαιρέστε τα πιαστράκια για το κρέμασμα των κουρτινών και τις ταινίες μολύβδου
- Πλένετε τα μικρά ή ευαίσθητα ρούχα στο δίχτυ πλύσης
- Πλύντε μεγάλα και μικρά ρούχα μαζί
- Πλύνετε αμέσως τα ρούχα με φρέσκους λεκέδες
- Προεπεξεργαστείτε τα ρούχα με αποξηραμένους λεκέδες και πλύντε τα αρκετές φορές
- Βάλτε τα ρούχα ξεδιπλωμένα στον κάδο
- Στύψιμο των ρούχων πριν το στέγνωμα
- Ξεπλύνετε τα ρούχα, που έχουν υποστεί επεξεργασία με λευκαντικό χλωρίου, πολλές φορές πριν από τη φόρτωση του κάδου

11.2 Σύμβολα φροντίδας πάνω στις ετικέτες φροντίδας

Σύμβολο φροντίδας Πλύση

Σύμβολο	Συνιστούμενο πρόγραμμα
95 60 40 30	Βαμβακερά (κανονικά)
60 40 30	Ευαίσθητα (απαλά)
40 30	Λεπτά / Μεταξωτά για πλύσιμο στο χέρι (ιδιαίτερα απαλά)
	Μάλλινα (πλύσιμο στο χέρι)
	(δεν πλένονται στο πλυντήριο ρούχων)

Σύμβολο φροντίδας Στέγνωμα

Σύμβολο	Υφάσματα
	Ανθεκτικά βαμβακερά, λινά υφάσματα, π.χ. πετσέτες προσώπου, σεντόνια, εσώρουχα
	Ευαίσθητα συνθετικά υφάσματα, μεικτής ύφανσης, ευαίσθητα υφάσματα, π.χ. λειτουργικά εσώρουχα, πουκάμισα
	Μη στεγνώνετε στο στεγνωτήριο μεταξωτά, νάιλον υφάσματα, αεροστεγή και γομαρισμένα υφάσματα, συνθετικές κουρτίνες

12 Απορρυπαντικά και πρόσθετα υγρά φροντίδας

Με τη σωστή επιλογή και χρήση των απορρυπαντικών και των πρόσθετων υγρών φροντίδας προφυλάσσετε τη συσκευή και τα ρούχα σας.
Στοιχεία του κατασκευαστή για τη χρήση και τη δοσομέτρηση θα βρείτε πάνω στη συσκευασία.

Σημειώσεις

- Σε περίπτωση χρήσης υγρών απορρυπαντικών χρησιμοποιείτε μόνο αυτορευστοποιούμενα υγρά απορρυπαντικά
- Μην αναμιγνύετε διαφορετικά υγρά απορρυπαντικά
- Μην αναμιγνύετε απορρυπαντικά και μαλακτικά
- Μη χρησιμοποιείτε παλιά και ισχυρά πηγμένα προϊόντα.
- Μη χρησιμοποιείτε μέσα που εμπεριέχουν διαλύτες, διαβρωτικά μέσα ή μέσα με εκπομπή αερίων
- μη χρησιμοποιείτε λευκαντικό χλωρίου
- Χρησιμοποιήστε σπάνια βαφές, καθώς το σταθεροποιητικό αλάτι μπο-

ρεί να προσβάλει τον ανοξείδωτο χάλυβα
- Χρησιμοποιείτε φύλλα χρωμοπαγίδες και συλλογής της ρύπανσης μόνο στο δίχτυ πλυντηρίου
- Μη χρησιμοποιείτε κανένα μέσο αποχρωματισμού (λευκαντικά) στη συσκευή

13 Βασικός χειρισμός

13.1 Ενεργοποίηση της συσκευής

Σημείωση: Όταν ενεργοποιείτε τη συσκευή για πρώτη φορά, αφού την έχετε συνδέσει ηλεκτρικά, η διαδικασία ενεργοποίησης διαρκεί έως και ένα λεπτό.

Προϋπόθεση: Η συσκευή είναι σωστά τοποθετημένη και συνδεδεμένη. →*Σελίδα 12*

▸ Θέστε τον διακόπτη επιλογής προγράμματος σε ένα πρόγραμμα.

Σημείωση: Ο φωτισμός του κάδου σβήνει αυτόματα.

13.2 Ρύθμιση προγράμματος

1. Γυρίστε τον διακόπτη επιλογής προγράμματος και θέστε τον στο επιθυμητό πρόγραμμα. →*Σελίδα 23*

✔ Η οθόνη ενδείξεων δείχνει τις ρυθμίσεις προγράμματος.

2. Εάν είναι επιθυμητό, προσαρμόστε τις ρυθμίσεις του προγράμματος. →*Σελίδα 22*
   Προσέξτε τις πληροφορίες για το θέμα Λογική χειρισμού →*Σελίδα 19*.
   Οι ρυθμίσεις του προγράμματος δεν αποθηκεύονται μόνιμα για το πρόγραμμα.

Ρύθμιση περαιτέρω προγραμμάτων

Προϋπόθεση: Το Home Connect είναι εγκατεστημένο. →*Σελίδα 34*

1. Ρυθμίστε το πρόγραμμα **Προγ/τα από app**.

✔ **Απομακρ. έναρξη** αναβοσβήνει.

2. Πατήστε το **Απομακρ. έναρξη**.

✔ Η εφαρμογή (App) Home Connect δείχνει τα επιλέξιμα προγράμματα.

3. Στην εφαρμογή (App) Home Connect ρυθμίστε ένα πρόγραμμα.
4. Εάν είναι επιθυμητό, προσαρμόστε τις ρυθμίσεις του προγράμματος. →*Σελίδα 22*
5. Ξεκινήστε το πρόγραμμα. →*Σελίδα 32*

13.3 Άνοιγμα της πόρτας

1. Πιάστε κάτω από την πόρτα και τραβήξτε την πόρτα.

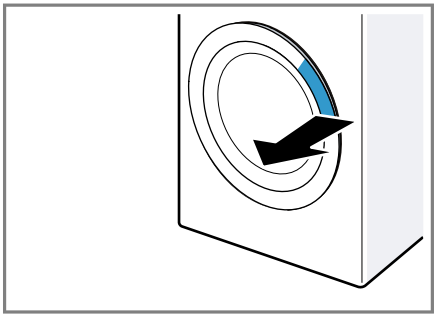

2. Ανοίξτε την πόρτα.

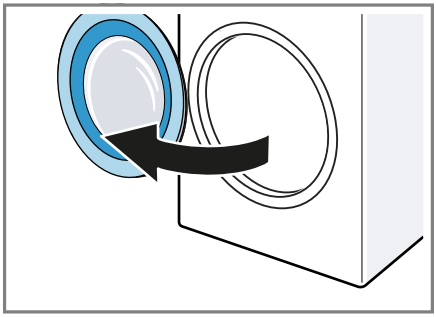

13.4 Τοποθέτηση των ρούχων

Σημείωση: Για να αποφύγετε το τσαλάκωμα, προσέξτε το μέγιστο φορτίο των προγραμμάτων. →*Σελίδα 23*

Προϋποθέσεις

- Τα ρούχα είναι προετοιμασμένα και ταξινομημένα. →*Σελίδα 28*
- Ο κάδος είναι άδειος.

1. Ανοίξτε την πόρτα. →*Σελίδα 30*
2. Βάλτε τα ρούχα στον κάδο.
3. Κλείστε την πόρτα.
   Βεβαιωθείτε, ότι δεν έχουν μαγκωθεί ρούχα στην πόρτα.

13.5 Τοποθέτηση της βοήθειας δοσομέτρησης

1. Τραβήξτε έξω τη θήκη του απορρυπαντικού.
2. Πιέστε το ένθετο προς τα κάτω ① και αφαιρέστε τη θήκη του απορρυπαντικού ②.

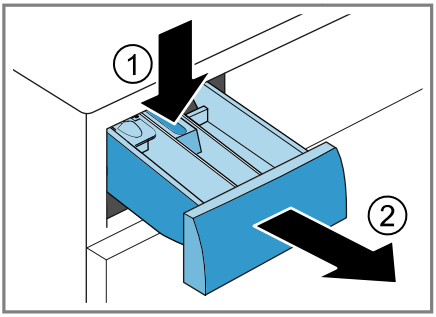

3. Τοποθετήστε τη βοήθεια δοσομέτρησης.

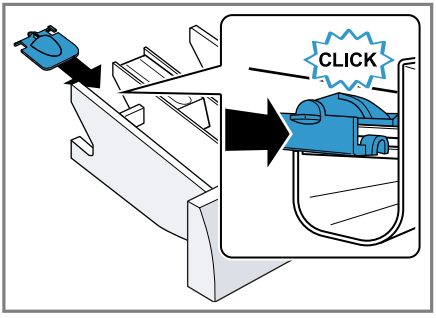

13.6 Χρήση της βοήθειας δοσομέτρησης

Για να δοσομετρήσετε ευκολότερα το υγρό απορρυπαντικό, χρησιμοποιήστε τη βοήθεια δοσομέτρησης στη θήκη απορρυπαντικού.

Σημείωση: Μη χρησιμοποιείτε καμία βοήθεια δοσομέτρησης για παχύρρευστα απορρυπαντικά ή σκόνη πλυσίματος σε περίπτωση ενεργοποιημένης πρόπλυσης ή χρόνου λήξης του προγράμματος.

Προϋποθέσεις

- Η θήκη απορρυπαντικού →*Σελίδα 18* είναι τραβηγμένη έξω.
- Η βοήθεια δοσομέτρησης είναι τοποθετημένη. →*Σελίδα 31*

1. Σπρώξτε τη μεζούρα προς τα εμπρός.

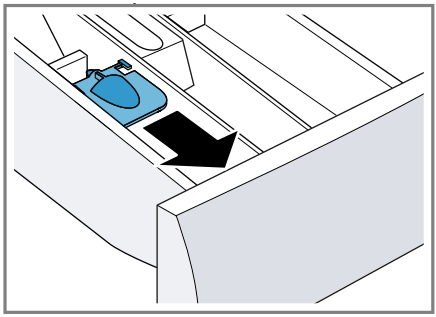

2. Κατεβάστε τη μεζούρα και ασφαλίστε την.

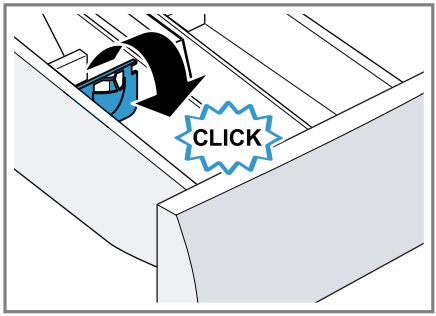

13.7 Πλήρωση απορρυπαντικού και πρόσθετου υγρού φροντίδας

Σημείωση: Προσέξτε τις υποδείξεις για τα απορρυπαντικά και υλικά φροντίδας →*Σελίδα 29*.

1. Τραβήξτε έξω τη θήκη του απορρυπαντικού.
2. Εάν θέλετε, χρησιμοποιήστε τη βοήθεια δοσομέτρησης. →*Σελίδα 31*
3. Συμπληρώστε απορρυπαντικό. → *"Θήκη απορρυπαντικού", Σελίδα 18*
4. Εάν είναι επιθυμητό, συμπληρώστε το υλικό φροντίδας.
5. Σπρώξτε μέσα τη θήκη απορρυπαντικού.

13.8 Εκκίνηση του προγράμματος

Προϋποθέσεις

- Ένα πρόγραμμα είναι ρυθμισμένο. →*Σελίδα 30*
- Η πόρτα είναι κλειστή.
- ▸ Πατήστε το **Έναρξη/ Παύση**.
- ✔ Ο κάδος περιστρέφεται και πραγματοποιείται μια αναγνώριση φορτίου, η οποία μπορεί να διαρκέσει μέχρι 2 λεπτά και μετά εισέρχεται το νερό.
- ✔ Η οθόνη ενδείξεων δείχνει τη διάρκεια του προγράμματος ή τον χρόνο λήξης του προγράμματος.
- ✔ Η οθόνη ενδείξεων δείχνει μετά το τέλος του προγράμματος: "End".

Σημείωση: Εάν δεν αφαιρέσετε τα ρούχα μετά ο τέλος του προγράμματος, ξεκινά μετά από 15 λεπτά η λειτουργία μείωσης τσαλακώματος για περίπου 30 λεπτά. Η οθόνη ενδείξεων δείχνει ⌛ και μια υπόδειξη για τη διακοπή.
Πατήστε σε ένα πλήκτρο στην οθόνη ενδείξεων, για να διακόψετε τη λειτουργία μείωσης τσαλακώματος και να αφαιρέσετε τα ρούχα.

13.9 Μούλιασμα των ρούχων

Σημειώσεις

- Για το μούλιασμα δεν είναι απαραίτητο πρόσθετο απορρυπαντικό. Η συσκευή χρησιμοποιεί το υπάρχον απορρυπαντικό για μούλιασμα και πλύση.
- Πρόσθετες λειτουργίες για το μούλιασμα είναι διαθέσιμες στην εφαρμογή (App) Home Connect.

Προϋποθέσεις

- Τα ρούχα είναι τοποθετημένα. →*Σελίδα 31*
- Το πρόγραμμα έχει ξεκινήσει. →*Σελίδα 32*

1. Περίπου 10 λεπτά μετά το ξεκίνημα του προγράμματος πατήστε το **Έναρξη/ Παύση**.
   Το πρόγραμμα έχει προσωρινά διακοπεί και τα ρούχα μπορούν να μουλιάσουν.
2. Μετά τον επιθυμητό χρόνο μουλιάσματος πατήστε το **Έναρξη/ Παύση**.

13.10 Συμπλήρωση ρούχων

Μετά το ξεκίνημα του προγράμματος μπορείτε, ανάλογα με την κατάσταση του προγράμματος, να αφαιρέσετε ή να συμπληρώσετε τα ρούχα.

1. Πατήστε το **Έναρξη/ Παύση**.
   Κατά τη διάρκεια της πλύσης η συσκευή είναι σε παύση. →*Σελίδα 20*
   Κατά τη διάρκεια το στεγνώματος, η συσκευή ελέγχει, εάν είναι δυνατή η συμπλήρωση ρούχων.
   Σημείωση: Όταν θέλετε να συμπληρώσετε ρούχα, προσέξτε τις υποδείξεις στην οθόνη ενδείξεων. →*Σελίδα 21*
2. Ανοίξτε την πόρτα. →*Σελίδα 30*

3. Συμπληρώστε ή αφαιρέστε τα ρούχα.
4. Κλείστε την πόρτα.
5. Ξεκινήστε το πρόγραμμα.
→*Σελίδα 32*

13.11 Διακοπή του προγράμματος πλύσης

1. Πατήστε το **Έναρξη/ Παύση**.
2. Ανοίξτε την πόρτα. →*Σελίδα 30*
Σε περίπτωση υψηλής θερμοκρασίας και υψηλής στάθμης νερού παραμένει η πόρτα κλειδωμένη για λόγους ασφαλείας.
   - Σε περίπτωση υψηλής θερμοκρασίας ξεκινήστε το πρόγραμμα **Ξέβγαλμα**.
   - Σε περίπτωση υψηλής στάθμης νερού ξεκινήστε το πρόγραμμα **Στύψιμο** ή ρυθμίστε ένα κατάλληλο πρόγραμμα για την απάντληση. →*Σελίδα 23*
3. Αφαιρέστε τα ρούχα. →*Σελίδα 33*

13.12 Διακοπή του προγράμματος στεγνώματος

▸ Πατήστε το **Έναρξη/ Παύση**.
Η διαδικασία ψύξης ξεκινά αυτόματα μετά περίπου 30 δευτερόλεπτα και ψύχει τα ρούχα για μερικά λεπτά με περιστρεφόμενο τον κάδο. Μετά η πόρτα απασφαλίζεται αυτόματα.

13.13 Συνεχίση του προγράμματος σε περίπτωση διακοπής ξεβγάλματος

Προϋποθέσεις
- Το σταμάτημα ξεβγάλματος είναι ενεργοποιημένο.
- Η τελευταία διαδικασία ξεβγάλματος του ρυθμισμένου προγράμματος έχει ολοκληρωθεί και τα ρούχα βρίσκονται στο νερό ξεβγάλματος.

1. Ρυθμίστε το πρόγραμμα **Στύψιμο** ή ένα πρόγραμμα για την άντληση. →*Σελίδα 23*
2. Πατήστε το **Έναρξη/ Παύση**.

13.14 Αφαίρεση ρούχων

1. Ανοίξτε την πόρτα. →*Σελίδα 30*
2. Αφαιρέστε τα ρούχα από τον κάδο.

13.15 Θέστε τη συσκευή στην κατάσταση ετοιμότητας (Standby)

1. Θέστε τον διακόπτη επιλογής προγράμματος στο ⏻.
2. Κλείστε τη βάνα παροχής νερού.
3. Καθαρίστε το λαστιχένιο κολάρο. →*Σελίδα 41*

Σημείωση: Αφήστε ανοιχτή την πόρτα της συσκευής και τη θήκη απορρυπαντικού, για να στεγνώσουν.

14 Επιθυμητό στέγνωμα

Σε μερικά προγράμματα προβλέπεται ένα επιθυμητό στέγνωμα. Το επιθυμητό στέγνωμα καθορίζει, πόσο στεγνά ή υγρά είναι τα ρούχα σας μετά το τέλος του προγράμματος.

Επιθυμητό στέγνωμα	Περιγραφή
	Για χοντρά ρούχα πολλαπλών στρώσεων, τα οποία στεγνώνουν δύσκολα.
	Για κανονικά ρούχα μιας στρώσης.
	Για κανονικά ρούχα μιας στρώσης. Τα ρούχα μετά το τέλος του προγράμματος είναι ακόμη ελαφρώς υγρά. Για να αποφύγετε το τσα-

Επιθυμητό στέγνωμα	Περιγραφή
	λάκωμα, σιδερώστε τα ρούχα ή κρεμάστε τα.

15 Ασφάλεια παιδιών

Ασφαλίστε τη συσκευή σας από έναν αθέλητο χειρισμό στα στοιχεία χειρισμού.

15.1 Ενεργοποίηση της ασφάλειας παιδιών

- ▸ Πατήστε τα δύο πλήκτρα ⊶ **3 δευτ.** περίπου για 3 δευτερόλεπτα.
- ✔ Η οθόνη ενδείξεων δείχνει ⊶.
- ✔ Τα στοιχεία χειρισμού είναι κλειδωμένα.
- ✔ Η ασφάλεια παιδιών παραμένει ενεργοποιημένη επίσης και στην κατάσταση ετοιμότητας (Standby) της συσκευής.

15.2 Απενεργοποίηση της ασφάλειας παιδιών

Προϋπόθεση: Για να απενεργοποιήσετε την ασφάλεια παιδιών, πρέπει η συσκευή να είναι ενεργοποιημένη.

- ▸ Πατήστε τα δύο πλήκτρα ⊶ **3 δευτ.** περίπου για 3 δευτερόλεπτα.
- ✔ Στην οθόνη ενδείξεων σβήνει ⊶.

16 Home Connect

Αυτή η συσκευή έχει δυνατότητα δικτύου. Συνδέστε τη συσκευή σας με μια φορητή τερματική συσκευή, για να χρησιμοποιήσετε τις λειτουργίες μέσω της εφαρμογής (App) Home Connect, για να προσαρμόσετε τις βασικές ρυθμίσεις ή για να παρακολουθήσετε την τρέχουσα κατάσταση λειτουργίας.

Οι υπηρεσίες Home Connect δεν είναι διαθέσιμες σε όλες τις χώρες. Η διαθεσιμότητα της λειτουργίας Home Connect εξαρτάται από τη διαθεσιμότητα των υπηρεσιών Home Connect στη χώρα σας. Πληροφορίες για αυτό θα βρείτε στο: *www.home-connect.com*.
Η εφαρμογή (App) Home Connect σας καθοδηγεί σε ολόκληρη τη διαδικασία της σύνδεσης. Ακολουθήστε τις οδηγίες και προσέξτε τις υποδείξεις στην εφαρμογή (App) Home Connect.

Σημειώσεις

- Προσέξτε τις υποδείξεις ασφαλείας σε αυτές τις οδηγίες χρήσης και βεβαιωθείτε, ότι αυτές τηρούνται επίσης, όταν χειρίζεστε τη συσκευή μέσω της εφαρμογής (App) Home Connect.
  → *"Ασφάλεια", Σελίδα 3*
- Ο χειρισμός στη συσκευή έχει πάντοτε προτεραιότητα. Σε αυτόν τον χρόνο ο χειρισμός μέσω της εφαρμογής (App) Home Connect δεν είναι δυνατός.

16.1 Ρύθμιση του Home Connect

Προϋπόθεση: Η συσκευή στη θέση τοποθέτησης έχει λήψη στο οικιακό δίκτυο WLAN (Wi-Fi).

1. Σαρώστε τον ακόλουθο κωδικό QR.



Με τον κωδικό QR μπορείτε να εγκαταστήσετε την εφαρμογή

(App) Home Connect και να συνδέσετε τη συσκευή σας.
2. Ακολουθήστε τις υποδείξεις της εφαρμογής (App) Home Connect.

16.2 Απενεργοποίηση του Wi-Fi στη συσκευή

1. Πατήστε το ⏍ **Απομακρ. έναρξη** για περίπου 3 δευτερόλεπτα.
2. Πατήστε ⏍ **Απομακρ. έναρξη** τόσες φορές, μέχρι η οθόνη ενδείξεων να δείχνει "on".
3. Πατήστε **Έναρξη/ Παύση**, για να απενεργοποιήσετε το Wi-Fi.

✔ Η οθόνη ενδείξεων δείχνει "oFF".

Σημείωση: Για να εγκαταλείψετε τις ρυθμίσεις Home Connect, πατήστε ⏍ **Απομακρ. έναρξη** για περίπου 3 δευτερόλεπτα.

16.3 Ενεργοποίηση του Wi-Fi στη συσκευή

1. Πατήστε το ⏍ **Απομακρ. έναρξη** για περίπου 3 δευτερόλεπτα.
2. Πατήστε ⏍ **Απομακρ. έναρξη** τόσες φορές, μέχρι η οθόνη ενδείξεων να δείχνει "oFF".
3. Πατήστε **Έναρξη/ Παύση**, για να ενεργοποιήσετε το Wi-Fi.

✔ Η οθόνη ενδείξεων δείχνει "on".

Σημειώσεις

- Όταν το Wi-Fi είναι ενεργοποιημένο, η οθόνη ενδείξεων δείχνει εναλλάξ "on" και την ένταση του σήματος της σύνδεσης Wi-Fi.
- Για να εγκαταλείψετε τις ρυθμίσεις Home Connect, πατήστε ⏍ **Απομακρ. έναρξη** για περίπου 3 δευτερόλεπτα.

16.4 Εγκατάσταση ενημέρωσης λογισμικού

Σημείωση: Όταν μια ενημέρωση του λογισμικού είναι διαθέσιμη, εμφανίζεται ένα μήνυμα στην εφαρμογή (App) Home Connect.

▸ Για την εγκατάσταση της ενημέρωσης του λογισμικού, ακολουθήστε τις οδηγίες στην εφαρμογή (App) Home Connect.

✔ Κατά τη διάρκεια της εγκατάστασης το πεδίο χειρισμού είναι μερικώς κλειδωμένο.

✔ Σε περίπτωση βλάβης, η εγκατάσταση μπορεί να διαρκέσει έως και 40 λεπτά. Μην επαναφέρετε τις ρυθμίσεις δικτύου ή τη συσκευή στις ρυθμίσεις εργοστασίου.

Σημείωση: Μπορείτε να βρείτε την τρέχουσα έκδοση λογισμικού στην εφαρμογή (App) Home Connect, κάτω από τις πληροφορίες της συσκευής για την αντίστοιχη οικιακή συσκευή.

16.5 Επαναφορά των ρυθμίσεων δικτύου της συσκευής

1. Πατήστε το ⏍ **Απομακρ. έναρξη** για περίπου 3 δευτερόλεπτα.
2. Πατήστε ⏍ **Απομακρ. έναρξη** τόσες φορές, μέχρι η οθόνη ενδείξεων να δείχνει "rES".
3. Πατήστε το **Έναρξη/ Παύση** για περίπου 3 δευτερόλεπτα.

✔ Οι ρυθμίσεις δικτύου επαναφέρονται.

16.6 Τηλε-εκκίνηση

Απελευθέρωση της συσκευής για την τηλε-εκκίνηση μέσω της εφαρμογής (App) Home Connect.

Σημείωση

Η τηλε-εκκίνηση απενεργοποιείται κάτω από τις ακόλουθες προϋποθέσεις:

- Η πόρτα της συσκευής ανοίγει.
- Μετά από μια διακοπή ρεύματος.

Ενεργοποίηση της τηλε-εκκίνησης

Προϋπόθεση: Η πόρτα της συσκευής είναι κλειστή.

- ▸ Πατήστε το **Απομακρ. έναρξη**.
- ✔ Το — (Απομακρ. έναρξη) ανάβει και η συσκευή απελευθερώνεται για τηλε-εκκίνηση μέσω της εφαρμογής (App) Home Connect.

Απενεργοποίηση της τηλε-εκκίνησης

- ▸ Πατήστε το **Απομακρ. έναρξη**.
- ✔ — (Απομακρ. έναρξη) σβήνει.

16.7 Προστασία των προσωπικών δεδομένων

Προσέξτε τις οδηγίες για την προστασία δεδομένων.

Με τη σύνδεση της συσκευής σας σε ένα συνδεδεμένο στο διαδίκτυο οικιακό δίκτυο για πρώτη φορά, η συσκευή σας μεταδίδει τις ακόλουθες κατηγορίες δεδομένων στον εξυπηρετητή Home Connect (αρχική εγγραφή):

- Μοναδικός αναγνωριστικός κωδικός συσκευής (αποτελούμενος από κλειδιά συσκευής και τη διεύθυνση MAC της ενσωματωμένης μονάδας επικοινωνίας Wi-Fi).
- Πιστοποιητικό ασφαλείας της μονάδας επικοινωνίας Wi-Fi (για ασφάλεια των πληροφοριών της σύνδεσης).
- Η τρέχουσα έκδοση λογισμικού και η έκδοση υλισμικού της οικιακής συσκευής σας.
- Κατάσταση μιας ενδεχομένως προηγούμενης επαναφοράς στις ρυθμίσεις εργοστασίου.

Αυτή η αρχική εγγραφή προετοιμάζει τη χρήση των λειτουργιών Home Connect και είναι απαραίτητη μόνο τη στιγμή που θέλετε να χρησιμοποιήσετε τις λειτουργίες Home Connect για πρώτη φορά.

Σημείωση: Προσέξτε, ότι οι λειτουργίες Home Connect μπορεί να χρησιμοποιηθούν μόνο σε συνδυασμό με την εφαρμογή (App) Home Connect. Οι πληροφορίες σχετικά με την προστασία δεδομένων είναι προσβάσιμες στην εφαρμογή (App) Home Connect.

17 Βασικές ρυθμίσεις

Μπορείτε να προσαρμόσετε τις βασικές ρυθμίσεις της συσκευής σας στις προσωπικές σας ανάγκες.

Σημείωση: Μπορείτε να προσαρμόσετε τις βασικές ρυθμίσεις επίσης και στην εφαρμογή (App) Home Connect.

17.1 Επισκόπηση των βασικών ρυθμίσεων

Σημείωση: Μέσω των ενημερώσεων λογισμικού μπορεί να είναι διαθέσιμες πρόσθετες λειτουργίες. →*Σελίδα 35* Εάν υπάρχει διαθέσιμη μια ενημέρωση λογισμικού, περισσότερες πληροφορίες θα βρείτε στην εφαρμογή (App) Home Connect.

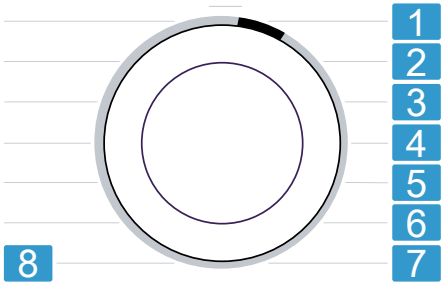

Διακόπτης επιλογής προγράμματος με θέσεις προγράμματος

1	Ρύθμιση της έντασης του σήματος μετά το τέλος του προγράμματος: A: 0 (off) έως A: 4 (πολύ δυνατά)
2	Ρύθμιση της έντασης του σήματος κατά την επιλογή των πλήκτρων: b: 0 (off) έως b: 4 (πολύ δυνατά)
3	Ρύθμιση της φωτεινότητας της οθόνης ενδείξεων: C: 1 (χαμηλά) έως C: 4 (πολύ υψηλά)
4	Καμία βασική ρύθμιση.
5	Ενεργοποίηση (d:on) ή απενεργοποίηση (d:oFF) της υπενθύμισης καθαρισμού του κάδου.
6	Ενεργοποίηση (E:on) ή απενεργοποίηση (E:oFF) της λειτουργίας "Μείωση τσαλακώματος". Μετά το τέλος του προγράμματος, ο κάδος κινεί τα ρούχα σε τακτικά χρονικά διαστήματα, για τη μείωση του τσαλακώματος.
7	Ένδειξη του αριθμού των τερματισμένων προγραμμάτων (PC).
8	Επαναφορά της συσκευής στις ρυθμίσεις εργοστασίου (rES).

17.2 Αλλαγή των βασικών ρυθμίσεων

1. Για να καλέσετε τις βασικές ρυθμίσεις, πατήστε τα δύο πλήκτρα ⚙ **3 δευτ.** για περίπου 3 δευτερόλεπτα.
✔ Η οθόνη ενδείξεων δείχνει ⚙.
2. Με τον διακόπτη επιλογής προγράμματος επιλέξτε την επιθυμητή βασική ρύθμιση. →*Σελίδα 36*
3. Προσαρμογή της βασικής ρύθμισης:
   - Για να αλλάξετε την τιμή, πατήστε το **Λήξη σε**.
   - Για την επαναφορά της συσκευής στις ρυθμίσεις εργοστασίου, πατήστε **Έναρξη/ Παύση** περίπου για 3 δευτερόλεπτα.
4. Για να εγκαταλείψετε τις βασικές ρυθμίσεις, πατήστε ένα οποιοδήποτε πλήκτρο εκτός **Λήξη σε** ή **Έναρξη/ Παύση**.

18 Καθαρισμός και φροντίδα

ΠΡΟΣΟΧΗ
Σκληρά, κοφτερά ή τραχιά αντικείμενα μπορούν να προκαλέσουν ζημιά στη συσκευή.
- Μη χρησιμοποιείτε σκληρά ή κοφτερά αντικείμενα, υλικά τριψίματος ή σύρμα κουζίνας για τον καθαρισμό.
- Καθαρίστε τη συσκευή μόνο με νερό και ένα μαλακό πανί.

18.1 Καθαρισμός κάδου και ξέπλυμα χνουδιών

Καθαρίστε τον κάδο, όταν έχετε εκτελέσει 20 πλύσεις με μια θερμοκρασία 40 °C ή χαμηλότερη, όταν αναβοσβήνει ⓒ ή εάν δεν έχετε χρησιμοποιήσει τη συσκευή για μεγάλο χρονικό διάστημα, το λιγότερο όμως μία φορά τον χρόνο. Καθαρίστε επίσης τον κάδο, εάν μετά το στέγνωμα βρείτε χνούδια πάνω στα ρούχα.

⚠ ΠΡΟΣΟΧΗ
Κίνδυνος τραυματισμού!
Η συνεχής πλύση με χαμηλές θερμοκρασίες και χωρίς αερισμό της συσκευής, μπορεί να προκαλέσει ζημιά στον κάδο και να οδηγήσει σε τραυματισμούς.
- Εκτελείτε τακτικά ένα πρόγραμμα για τον καθαρισμό του κάδου ή πλένετε με θερμοκρασίες από τουλάχιστον 60 °C.

- Αφήνετε τη συσκευή μετά από κάθε λειτουργία να στεγνώνει, με ανοιχτή την πόρτα και το συρτάρι του απορρυπαντικού.
- Εκτελέστε το πρόγραμμα **Βαμβακερά 90°** χωρίς ρούχα και με μία σκόνη απορρυπαντικού υψηλής δραστικότητας με λευκαντικό οξυγόνου ή ένα απορρυπαντικό για τη φροντίδα του εσωτερικού χώρου της συσκευής.
  Σημείωση: Εάν θέλετε να ξεπλύνετε μόνο χνούδια, μπορείτε να αποφύγετε τη χρήση σκόνης απορρυπαντικού υψηλής δραστικότητας ή απορρυπαντικό.

18.2 Καθαρισμός της θήκης του απορρυπαντικού

Σημείωση: Σαρώστε τον κωδικό QR, για να δείτε ένα κινούμενο σχέδιο της διαδικασίας.

1. Τραβήξτε έξω τη θήκη του απορρυπαντικού.
2. Πιέστε κάτω το ένθετο και αφαιρέστε τη θήκη του απορρυπαντικού.

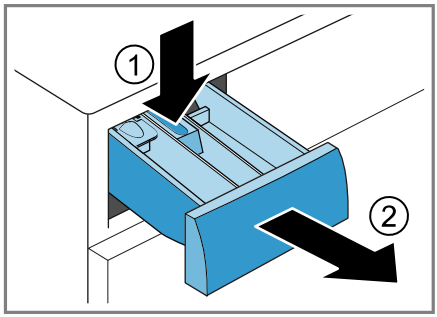

3. Τραβήξτε έξω το ένθετο από κάτω προς τα πάνω.

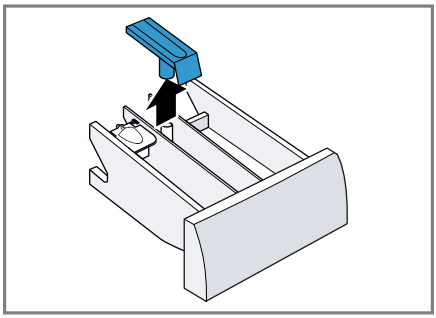

4. Καθαρίστε τη θήκη του απορρυπαντικού και το ένθετο με νερό και μια βούρτσα και στεγνώστε τα.

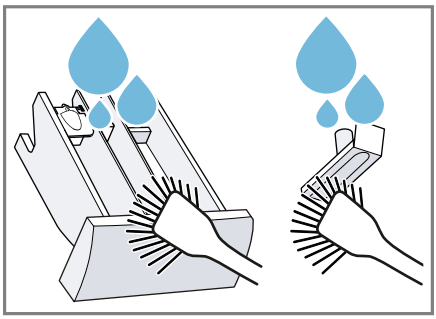

5. Τοποθετήστε το ένθετο και ασφαλίστε το.

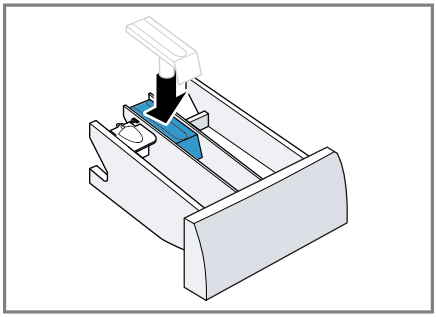

6. Καθαρίστε το άνοιγμα για τη θήκη του απορρυπαντικού.

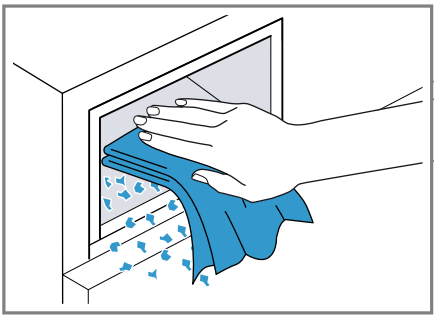

7. Σπρώξτε μέσα τη θήκη του απορρυπαντικού.

18.3 Καθαρισμός της αντλίας απόνερων

Καθαρίζετε την αντλία του νερού πλύσης τακτικά, το λιγότερο όμως μια φορά τον χρόνο, καθώς και σε περίπτωση βλάβης, π.χ. σε περίπτωση φραγής ή θορύβου.

Σημείωση: Σαρώστε τον κωδικό QR, για να δείτε ένα κινούμενο σχέδιο της διαδικασίας.
Πριν ξεκινήσετε το κινούμενο σχέδιο, προσέξτε τις ακόλουθες υποδείξεις ασφαλείας.

Άδειασμα της αντλίας απόνερων

1. Κλείστε τη βάνα παροχής νερού.
2. Θέστε τη συσκευή στην κατάσταση ετοιμότητας (Standby).
→*Σελίδα 33*
3. Αποσυνδέστε το φις της συσκευής από το δίκτυο του ρεύματος.
4. Ανοίξτε και αφαιρέστε τη θυρίδα συντήρησης.

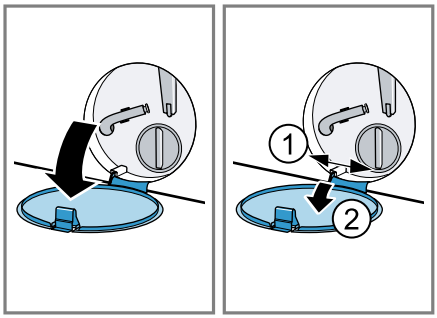

5. Σύρετε ένα κατάλληλο δοχείο κάτω από το άνοιγμα, για να στραγγίξετε τα απόνερα.

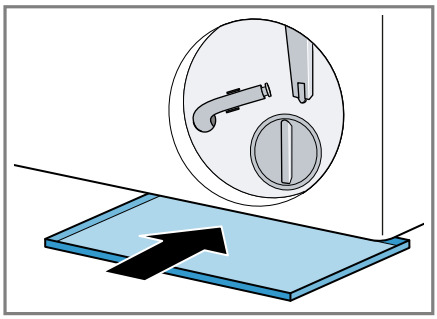

6. Αφαιρέστε τον εύκαμπτο σωλήνα αποχέτευσης από το στήριγμα.

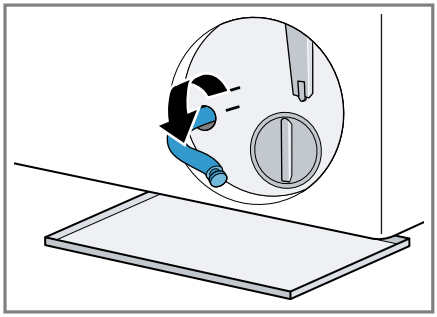

7. ⚠ **ΠΡΟΣΟΧΗ – Κίνδυνος ζεματίσματος!**
Τα απόνερα κατά την πλύση με υψηλές θερμοκρασίες είναι καυτά.
▸ Μη βάζετε τα χέρια σας στα καυτά απόνερα.

Για να αφήστε τα απόνερα να χυθούν στο δοχείο, αφαιρέστε το πώμα φραγής.

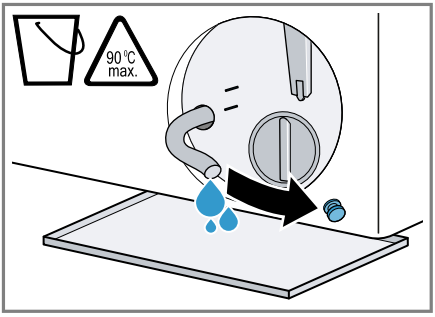

8. Μετά το άδειασμε πιέστε πάνω το πώμα φραγής.

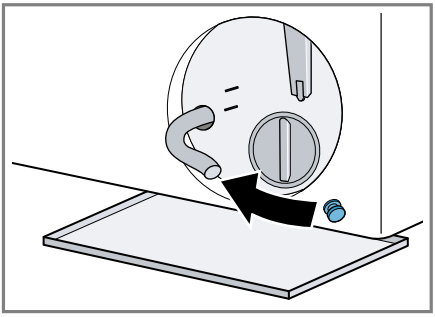

9. Στερεώστε τον εύκαμπτο σωλήνα αποχέτευσης στο στήριγμα.

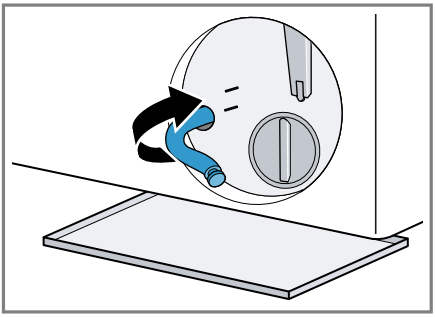

Καθαρισμός της αντλίας απόνερων

Προϋπόθεση: Η αντλία απόνερων είναι άδεια. →*Σελίδα 39*

1. Επειδή μπορεί να υπάρχει ακόμη υπόλοιπο νερό στην αντλία απόνερων, ξεβιδώστε προσεκτικά το καπάκι της αντλίας.
   ▸ Το στοιχείο του φίλτρου μπορεί να κολλήσει στο περίβλημα της αντλίας λόγω χοντρής ρύπανσης. Απομακρύνετε τη ρύπανση και αφαιρέστε το στοιχείο του φίλτρου.

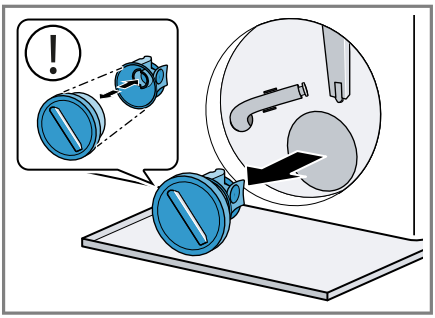

Το καπάκι της αντλίας αποτελείται από δύο εξαρτήματα, τα οποία μπορεί να αποσυναρμολογηθούν για τον καθαρισμό.

2. Καθαρίστε τον εσωτερικό χώρο, το σπείρωμα του καπακιού της αντλίας και το περίβλημα της αντλίας.

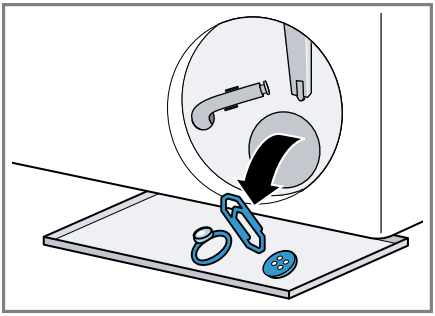

Τα φύλλα χρωμοπαγίδες και συλλογής της ρύπανσης μπορούν να φράξουν την αντλία απόνερων. Χρησιμοποιείτε φύλλα χρωμοπαγίδες και συλλογής της ρύπανσης μόνο στο δίχτυ πλυντηρίου.

3. Βεβαιωθείτε, ότι η φτερωτή της αντλίας απόνερων μπορεί να περιστραφεί.
4. Τοποθετήστε το καπάκι της αντλίας.
   ▸ Βεβαιωθείτε, ότι τα εξαρτήματα του καπακιού της αντλίας είναι σωστά συναρμολογημένα.

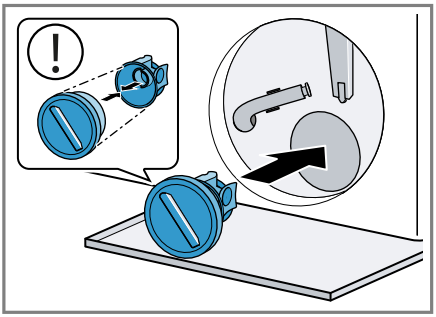

5. Τοποθετήστε το καπάκι της αντλίας και βιδώστε το μέχρι τέρμα.

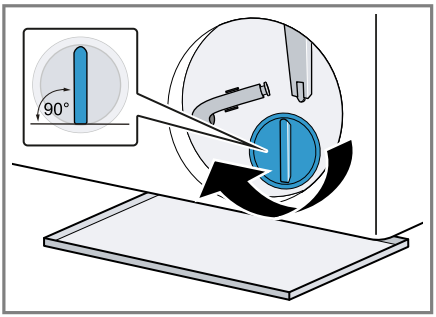

Η λαβή του καπακιού της αντλίας πρέπει να είναι κάθετη.

6. Τοποθετήστε και κλείστε τη θυρίδα συντήρησης.

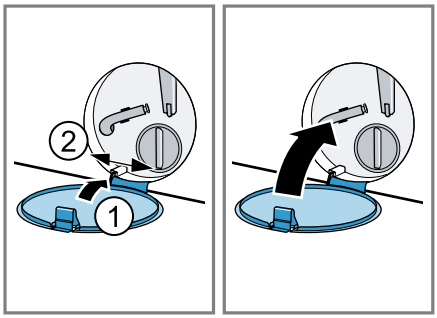

Πριν την επόμενη πλύση

Για να εμποδίσετε, κατά την επόμενη πλύση να χυθεί απορρυπαντικό αχρησιμοποίητο στην αποχέτευση, εκτελέστε ένα κατάλληλο πρόγραμμα άντλησης, αφού εκκενώσετε την αντλία νερού πλύσης.

1. Ανοίξτε τη βάνα παροχής του νερού.
2. Βάλτε το φις στην πρίζα.
3. Ενεργοποιήστε τη συσκευή.
4. Προσθέστε ένα λίτρο νερό στον θάλαμο II.
5. Επιλέξτε ένα κατάλληλο πρόγραμμα για την άντληση. →*Σελίδα 23*

18.4 Καθαρισμός του λαστιχένιου κολάρου

Καθαρίζετε τακτικά το λαστιχένιο κολάρο της πόρτας.

1. Ανοίξτε την πόρτα. →*Σελίδα 30*

2. Απομακρύνετε τα ξένα σώματα και τα χνούδια από το λαστιχένιο κολάρο της πόρτας.

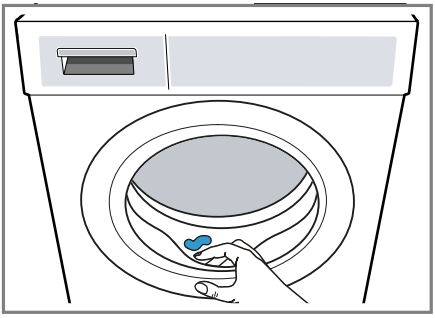

3. Καθαρίστε και σκουπίστε στεγνά το λαστιχένιο κολάρο της πόρτας εξωτερικά και εσωτερικά με ένα υγρό πανί.

19 Αποκατάσταση βλαβών

Τις μικρότερες βλάβες στη συσκευή σας μπορείτε να τις αποκαταστήσετε οι ίδιοι. Χρησιμοποιήστε τις πληροφορίες για την αποκατάσταση βλαβών, προτού έρθετε σε επαφή με την υπηρεσία εξυπηρέτησης πελατών. Έτσι αποφεύγετε άσκοπα έξοδα.

⚠ ΠΡΟΕΙΔΟΠΟΙΗΣΗ
Κίνδυνος ηλεκτροπληξίας!
Οι ακατάλληλες επισκευές είναι επικίνδυνες.
- ▸ Μην αλλάζετε ποτέ τεχνικά τη συσκευή ή τις ιδιότητες της συσκευής.
- ▸ Μόνο εκπαιδευμένο γι' αυτό, ειδικευμένο προσωπικό επιτρέπεται να πραγματοποιήσει επισκευές στη συσκευή.
- ▸ Μόνο γνήσια ανταλλακτικά επιτρέπεται να χρησιμοποιηθούν για την επισκευή της συσκευής.
- ▸ Εάν το καλώδιο σύνδεσης στο δίκτυο του ρεύματος αυτής της συσκευής υποστεί ζημιά, πρέπει να αντικατασταθεί από τον κατασκευαστή ή την υπηρεσία εξυπηρέτησης πελατών του ή από ένα αντίστοιχα ειδικευμένο άτομο, για την αποφυγή επικινδύνων καταστάσεων.

Βλάβη	Αιτίες και αντιμετώπιση προβλημάτων
Η οθόνη ενδείξεων είναι σβηστή και το ▬ (Έναρξη/ Παύση) αναβοσβήνει.	Η λειτουργία εξοικονόμησης ενέργειας είναι ενεργοποιημένη. ▸ Πατήστε **Έναρξη/ Παύση**.
E:36 -10 / E:30 -80 Τα απόνερα δεν αντλούνται.	Ο εύκαμπτος σωλήνας αποχέτευσης του νερού έχει συνδεθεί πολύ ψηλά, είναι τσακισμένος, μαγκωμένος ή έχει επεκταθεί ανεπίτρεπτα. ▸ Ελέγξτε την εγκατάσταση του εύκαμπτου σωλήνα αποχέτευσης του νερού. →*Σελίδα 15*

Βλάβη	**Αιτίες και αντιμετώπιση προβλημάτων**
E:36 -10 / E:30 -80 Τα απόνερα δεν αντλούνται.	Ο σωλήνας αποχέτευσης ή ο εύκαμπτος σωλήνας αποχέτευσης του νερού είναι φραγμένος. ▸ Καθαρίστε τον σωλήνα αποχέτευσης και τον εύκαμπτο σωλήνα αποχέτευσης του νερού.
	Η αντλία απόνερων είναι φραγμένη ή το καπάκι της αντλίας δεν έχει τοποθετηθεί σωστά. ▸ Ελέγξτε, εάν το καπάκι της αντλίας έχει τοποθετηθεί σωστά. →*Σελίδα 39* ▸ Καθαρίστε την αντλία των απόνερων. →*Σελίδα 39*
	Η δόση του απορρυπαντικού είναι πολύ μεγάλη. ▸ Στην επόμενη διαδικασία πλύσης με το ίδιο φορτίο μειώστε την ποσότητα του απορρυπαντικού.
E:36 -25 -26	Η αντλία των απόνερων είναι φραγμένη. ▸ Καθαρίστε την αντλία των απόνερων. →*Σελίδα 39*
H:32	Η συσκευή διέκοψε το στύψιμο λόγω ανομοιόμορφης κατανομής των ρούχων. ▸ Μοιράστε τα ρούχα στον κάδο εκ νέου.
E:30 -10 / H:95 /	Η βάνα παροχής νερού είναι κλειστή. ▸ Ανοίξτε τη βάνα παροχής νερού.
	Ο εύκαμπτος σωλήνας του νερού είναι τσακισμένος ή μαγκωμένος. ▸ Ελέγξτε την εγκατάσταση του εύκαμπτου σωλήνα παροχής νερού. →*Σελίδα 15*
	Τα φίλτρα στην παροχή νερού είναι φραγμένα. ▸ Καθαρίστε τις σήτες στην παροχή νερού. Σαρώστε τον κωδικό QR, για να δείτε ένα κινούμενο σχέδιο της διαδικασίας.
	Η πίεση του νερού είναι χαμηλή. ▸ Ελέγξτε, εάν η βάνα παροχής νερού έχει επαρκή πίεση νερού.
	Το σύστημα μέτρησης της στάθμης του νερού είναι ελαττωματικό. Με το μήνυμα σφάλματος ξεκινά η συσκευή τη διαδικασία απάντλησης. **1.** Περιμένετε περίπου 5 λεπτά, μέχρι να τερματιστεί η διαδικασία απάντλησης.

Βλάβη	Αιτίες και αντιμετώπιση προβλημάτων
E:30 -10 / H:95 / 🚰	**2.** Ξεκινήστε τη συσκευή εκ νέου. Σε περίπτωση που είναι απαραίτητο, ξεκινά η διαδικασία απάντλησης εκ νέου. **3.** Όταν η βλάβη εξακολουθεί να εμφανίζεται, καλέστε την υπηρεσία εξυπηρέτησης πελατών. →*Σελίδα 51*
E:30 -20	Κρίσιμη λειτουργική βλάβη. ▸ Κλείστε τη βάνα παροχής νερού. Με το μήνυμα σφάλματος ξεκινά η συσκευή τη διαδικασία απάντλησης. **1.** Περιμένετε περίπου 5 λεπτά, μέχρι να τερματιστεί η διαδικασία απάντλησης. **2.** Ξεκινήστε τη συσκευή εκ νέου. Σε περίπτωση που είναι απαραίτητο, ξεκινά η διαδικασία απάντλησης εκ νέου. **3.** Όταν η βλάβη εξακολουθεί να εμφανίζεται, καλέστε την υπηρεσία εξυπηρέτησης πελατών. →*Σελίδα 51*
	Η δόση του απορρυπαντικού είναι πολύ μεγάλη. ▸ Στην επόμενη διαδικασία πλύσης με το ίδιο φορτίο μειώστε την ποσότητα του απορρυπαντικού.
	Προστέθηκε επιπλέον νερό. ▸ Μην προσθέσετε κατά τη διάρκεια της λειτουργίας πρόσθετο νερό στη συσκευή.
Όλοι οι άλλοι κωδικοί σφάλματος.	Λειτουργική βλάβη **1.** Για να ξεκινήσετε εκ νέου τη συσκευή, πατήστε για πρίπου 3 δευτερόλεπτα ταυτόχρονα το **Anti Stain** και το **Έξτρα ξέβγαλμα**. **2.** Εάν η βλάβη εμφανιστεί εκ νέου, αποσυνδέστε τη συσκευή το λιγότερο για 30 δευτερόλεπτα από το δίκτυο του ρεύματος. Τραβήξτε το φις του καλωδίου σύνδεσης στο δίκτυο του ρεύματος ή κατεβάστε την ασφάλεια στο κιβώτιο των ασφαλειών. **3.** Όταν η βλάβη εξακολουθεί να εμφανίζεται, καλέστε την υπηρεσία εξυπηρέτησης πελατών. →*Σελίδα 51* Δώστε κατά την κλήση το ακριβές μήνυμα σφάλματος. Εάν είναι δυνατόν, τεκμηριώστε τη βλάβη με φωτογραφίες και βίντεο.
♨ ή μεγάλη δημιουργία αφρού.	Η δόση του απορρυπαντικού είναι πολύ μεγάλη. ▸ Αναμείξτε μια κουταλιά της σούπας μαλακτικό με 0,5 λίτρα νερό και βάλτε το μείγμα στον θάλαμο II (όχι στα ρούχα εξωτερικής χρήσης, στα αθλητικά ρούχα και στα υφάσματα με πούπουλα).

Βλάβη	Αιτίες και αντιμετώπιση προβλημάτων
ή μεγάλη δημιουργία αφρού.	▸ Στην επόμενη διαδικασία πλύσης με το ίδιο φορτίο μειώστε την ποσότητα του απορρυπαντικού.
αναβοσβήνει.	Η πόρτα δεν είναι εντελώς κλειστή. **1.** Βεβαιωθείτε, ότι δεν έχουν μαγκωθεί ρούχα στην πόρτα. **2.** Κλείστε την πόρτα.
	Καθαρισμός του κάδου απαραίτητος. ▸ Καθαρίστε τον κάδο. →*Σελίδα 37*
Το πρόγραμμα έχει σταματήσει προωρινά ή έχει ολοκληρωθεί, αλλά ο κάδος περιστρέφεται.	Κανένα σφάλμα. Η διαδικασία ψύξης είναι ενεργοποιημένη. Καμία ενέργεια απαραίτητη. **Σημείωση:** Μην αλλάξετε κατά τη διάρκεια της διαδικασίας ψύξης το πρόγραμμα. Η διαδικασία ψύξης διαρκεί μέχρι και 10 λεπτά.
Η οθόνη ενδείξεων και τα πλήκτρα δεν αντιδρούν.	Σφάλμα λογισμικού. **1.** Για να ξεκινήσετε εκ νέου τη συσκευή, πατήστε για πρίπου 3 δευτερόλεπτα ταυτόχρονα το **Anti Stain** και το **Έξτρα ξέβγαλμα**. **2.** Εάν η βλάβη εμφανιστεί εκ νέου, αποσυνδέστε τη συσκευή το λιγότερο για 30 δευτερόλεπτα από το δίκτυο του ρεύματος. Τραβήξτε το φις του καλωδίου σύνδεσης στο δίκτυο του ρεύματος ή κατεβάστε την ασφάλεια στο κιβώτιο των ασφαλειών.
Home ConnectΤο δε λειτουργεί σωστά.	Διάφορες αιτίες είναι δυνατές. **1.** Επαναφέρετε τις ρυθμίσεις δικτύου της συσκευής. →*Σελίδα 35* **2.** Ρυθμίστε το Home Connect εκ νέου. →*Σελίδα 34* ▸ Πηγαίνετε στο *www.home-connect.com*.
Ο χειρισμός **Έναρξη/ Παύση** δεν είναι δυνατός.	Κανένα σφάλμα. Η φάση στεγνώματος είναι ενεργοποιημένη. Η αποκατάσταση δεν είναι δυνατή.
Το πρόγραμμα δεν ξεκινά.	Η ασφάλεια παιδιών είναι ενεργοποιημένη. ▸ Απενεργοποιήστε την ασφάλεια παιδιών. →*Σελίδα 34*
	Λήξη σε ενεργοποιήθηκε. ▸ Ελέγξτε, εάν **Λήξη σε** είναι ενεργοποιημένο. →*Σελίδα 23*
Το πρόγραμμα έχει σταματήσει προωρινά ή έχει διακοπεί, αλλά η πόρτα δεν μπορεί να ανοίξει.	Η θερμοκρασία είναι πολύ υψηλή. ▸ Ξεκινήστε το πρόγραμμα **Ξέβγαλμα** ή περιμένετε μέχρι να πέσει η θερμοκρασία.

Βλάβη	Αιτίες και αντιμετώπιση προβλημάτων
Το πρόγραμμα έχει σταματήσει προωρινά ή έχει διακοπεί, αλλά η πόρτα δεν μπορεί να ανοίξει.	Η στάθμη του νερού είναι πολύ υψηλή. ▸ Ξεκινήστε το πρόγραμμα **Στύψιμο** ή ένα κατάλληλο πρόγραμμα για την απάντληση. →*Σελίδα 23*
Η πόρτα σε περίπτωση μιας διακοπής ρεύματος δεν μπορεί να ανοίξει.	Η πόρτα είναι κλειδωμένη. ▸ Ανοίξτε την πόρτα με τη διάταξη απασφάλισης ανάγκης. →*Σελίδα 49*
Ο κάδος τραντάζεται μετά την έναρξη του προγράμματος.	Κανένα σφάλμα. Η εσωτερική δοκιμή κινητήρα ξεκίνησε. Καμία ενέργεια απαραίτητη.
Ο κάδος περιστρέφεται, δεν εισέρχεται νερό.	Κανένα σφάλμα. Η αναγνώριση φορτίου είναι ενεργοποιημένη για μέχρι και 2 λεπτά. Καμία ενέργεια απαραίτητη.
Το νερό δεν είναι ορατόμεσα στον κάδο.	Κανένα σφάλμα. Το νερό βρίσκεται κάτω από την ορατή περιοχή. Καμία ενέργεια απαραίτητη.
Η διαδικασία στυψίματος ενεργοποιείται πολλές φορές.	Κανένα σφάλμα. Η συσκευή αντισταθμίζει την έλλειψη ζυγοστάθμισης, κατανέμοντας τα ρούχα πολλές φορές. Καμία ενέργεια απαραίτητη.
Κραδασμοί, κίνηση και δυνατοί θόρυβοι της συσκευής κατά τη διάρκεια του στυψίματος.	Η συσκευή δεν είναι σωστά ευθυγραμμισμένη. ▸ Ευθυγραμμίστε τη συσκευή. →*Σελίδα 16*
	Τα πόδια της συσκευής δεν είναι στερεωμένα. ▸ Στερεώστε τα πόδια της συσκευής. →*Σελίδα 16*
	Οι ασφάλειες μεταφοράς δεν απομακρύνθηκαν. ▸ Αφαιρέστε τις ασφάλειες μεταφοράς.
Δεν επιτυγχάνεται υψηλός αριθμός στροφών στυψίματος.	Η συσκευή αντισταθμίζει την έλλειψη ζυγοστάθμισης με μειωμένο αριθμό στροφών στυψίματος. Καμία ενέργεια απαραίτητη.
Η διάρκεια του προγράμματος αλλάζει κατά τη διάρκεια της διαδικασίας πλύσης.	Κανένα σφάλμα. Η εκτέλεση του προγράμματος βελτιστοποιείται ηλεκτρονικά, ενεργοποιείται μια περαιτέρω διαδικασία ξεβγάλματος λόγω μεγάλης δημιουργίας αφρού ή αντισταθμίζεται η έλλειψη ζυγοστάθμισης. Καμία ενέργεια απαραίτητη.
Ο χρόνος στεγνώματος είναι πολύ μεγάλος.	Η θερμοκρασία περιβάλλοντος είναι πάνω από τους 30 °C. ▸ Βεβαιωθείτε, ότι η θερμοκρασία περιβάλλοντος είναι κάτω από τους 30 °C.

Βλάβη	**Αιτίες και αντιμετώπιση προβλημάτων**
Ο χρόνος στεγνώματος είναι πολύ μεγάλος.	Η κυκλοφορία του αέρα στη θέση τοποθέτησης της συσκευής είναι ανεπαρκής. ▸ Αερίστε τη θέση τοποθέτησης της συσκευής.
	Στον κάδο έχουν μαζευτεί χνούδια. ▸ Ξεκινήστε το πρόγραμμα **Βαμβακερά 90°** χωρίς ρούχα και απορρυπαντικό.
Είσοδος νερού κατά τη διάρκεια της φάσης στεγνώματος.	Κανένα σφάλμα. Η φάση στεγνώματος χρειάζεται νερό. Καμία ενέργεια απαραίτητη.
Στύψιμο κατά τη διάρκεια της φάσης στεγνώματος.	Κανένα σφάλμα. Το θερμικό στύψιμο είναι ενεργοποιημένο. Καμία ενέργεια απαραίτητη.
Θόρυβοι βρυχηθμού, συριγμού, στροβιλισμού ή αναρρόφησης.	Κανένα σφάλμα. Παρέχεται νερό, ο ανεμιστήρας διαδικασίας είναι ενεργός ή αντλούνται τα απόνερα. Καμία ενέργεια απαραίτητη.
Θόρυβοι κροταλίσματος, κουδουνίσματα στην αντλία απόνερων.	Ξένο σώμα βρίσκεται στην αντλία απόνερων. ▸ Καθαρίστε την αντλία των απόνερων. →*Σελίδα 39*
Κατάλοιπα απορρυπαντικού πάνω στα ρούχα.	Τα απορρυπαντικά μπορεί να περιλαμβάνουν ουσίες αδιάλυτες στο νερό, οι οποίες μπορεί να εναποτεθούν πάνω στα ρούχα. ▸ Ξεκινήστε το πρόγραμμα **Ξέβγαλμα** ή βουρτσίστε τα ρούχα μετά το στέγνωμα.
Χνούδια πάνω στα ρούχα.	Στον κάδο έχουν μαζευτεί χνούδια. ▸ Ξεκινήστε το πρόγραμμα **Βαμβακερά 90°** χωρίς ρούχα και απορρυπαντικό.
Μετά το τέλος του προγράμματος **Iron Assist** πάνω στα ρούχα έχουν σχηματιστεί υγροί λεκέδες.	Σταγόνες νερού από τον κάδο ή από την πόρτα έχουν υγράνει τα υφάσματα. Οι σταγόνες προέρχονται είτε από συμπυκνωμένο ατμό ή από υπολειπόμενη υγρασία από το προηγούμενο πρόγραμμα πλύσης. ▸ Σιδερώστε τα ρούχα ή κρεμάστε τα για στέγνωμα.
Τα ρούχα μετά το στύψιμο είναι πολύ υγρά.	Έχει ρυθμιστεί ένας χαμηλός αριθμός στροφών στυψίματος. ▸ Ξεκινήστε το πρόγραμμα **Στύψιμο**. ▸ Στην επόμενη διαδικασία πλύσης ρυθμίστε έναν υψηλότερο αριθμό στροφών στυψίματος.
	Η συσκευή αντισταθμίζει την έλλειψη ζυγοστάθμισης με μειωμένο αριθμό στροφών στυψίματος. **1.** Μοιράστε τα ρούχα στον κάδο εκ νέου. **2.** Ξεκινήστε το πρόγραμμα **Στύψιμο**.

Βλάβη	**Αιτίες και αντιμετώπιση προβλημάτων**
Τα ρούχα είναι πολύ υγρά.	Το επιλεγμένο πρόγραμμα δεν είναι κατάλληλο για το είδος των ρούχων. ▸ Ρυθμίστε για το μετέπειτα στέγνωμα ένα κατάλληλο πρόγραμμα. →*Σελίδα 23*
	Η ποσότητα ρούχων είναι πολύ μεγάλη. ▸ Προσέξτε τη μέγιστη ποσότητα φόρτωσης των προγραμμάτων. →*Σελίδα 23*
	Τα ζεστά ρούχα μετά το τέλος του προγράμματος αισθάνονται πιο υγρά απ' ό,τι είναι πραγματικά. **1.** Αφαιρέστε τα ρούχα αμέσως μετά το στέγνωμα από τον κάδο. **2.** Απλώστε τα ρούχα για να κρυώσουν.
	Το ρυθμισμένο επιθυμητό στέγνωμα είναι ακατάλληλο. ▸ Αλλάξτε το επιθυμητό στλεγνωμα.
	Η ποσότητα φόρτωσης είναι πολύ μικρή. ▸ Ρυθμίστε για το μετέπειτα στέγνωμα ένα κατάλληλο πρόγραμμα. →*Σελίδα 23*
	Τα ρούχα δε στύφτηκαν επαρκώς. ▸ Επιλέγετε πάντοτε τον όσο το δυνατός υψηλότερο αριθμό στροφών στυψίματος για το εκάστοτε πρόγραμμα πλύσης.
Τσαλάκωμα.	Το επιλεγμένο πρόγραμμα δεν είναι κατάλληλο για το είδος των ρούχων. ▸ Ρυθμίστε ένα κατάλληλο πρόγραμμα. →*Σελίδα 23*
	Έχει ρυθμιστεί ένας υψηλός αριθμός στροφών στυψίματος. ▸ Στην επόμενη διαδικασία πλύσης ρυθμίστε έναν χαμηλότερο αριθμό στροφών στυψίματος.
	Το φορτίο δεν ταιριάζει. ▸ Προσέξτε τη μέγιστη ποσότητα φόρτωσης των προγραμμάτων. →*Σελίδα 23* ▸ Προετοιμάστε τα ρούχα. →*Σελίδα 28*
	Τα ρούχα μένουν μετά το στέγνωμα για πολύ καιρό μέσα στον κάδο. **1.** Αφαιρέστε τα ρούχα αμέσως μετά το στέγνωμα από τον κάδο. **2.** Απλώστε τα ρούχα για να κρυώσουν.
	Τα ρούχα εύκολης φροντίδας στέγνωσαν για πάρα πολύ χρόνο. ▸ Αλλάξτε το επιθυμητό στλεγνωμα.

Βλάβη	Αιτίες και αντιμετώπιση προβλημάτων
Από τον εύκαμπτο σωλήνα του νερού εξέρχεται νερό.	Ο εύκαμπτος σωλήνας παροχής νερού δεν είναι συνδεδεμένος σωστά ή έχει υποστεί ζημιά. ▸ Ελέγξτε την εγκατάσταση του εύκαμπτου σωλήνα παροχής νερού. →*Σελίδα 12* Σε περίπτωση ζημιάς, αντικαταστήστε τον εύκαμπτο σωλήνα παροχής νερού.
Από τον εύκαμπτο σωλήνα αποχέτευσης του νερού εξέρχεται νερό.	Ο εύκαμπτος σωλήνας αποχέτευσης του νερού δεν έχει συνδεθεί σωστά ή έχει υποστεί ζημιά. ▸ Ελέγξτε την εγκατάσταση του εύκαμπτου σωλήνα αποχέτευσης του νερού. →*Σελίδα 12* Σε περίπτωση ζημιάς, αντικαταστήστε τον εύκαμπτο σωλήνα αποχέτευσης του νερού.
Διαρροή νερού κάτω από την πόρτα.	Ρύπανση στην πόρτα ή στο λάστιχο της πόρτας προκαλεί διαρροή. ▸ Καθαρίστε την πόρτα και το λάστιχο της πόρτας.
Το απορρυπαντικό ή το μαλακτικό στάζει από το κολάρο και συγκεντρώνεται πάνω στην πόρτα ή στην πτυχή του κολάρου.	Στη θήκη του απορρυπαντικού βρίσκεται πολύ απορρυπαντικό ή μαλακτικό. ▸ Προσέξτε κατά τη δοσομέτρηση το μαρκάρισμα στη θήκη του απορρυπαντικού. →*Σελίδα 32*
Στον θάλαμο ❀ υπάρχει υπόλοιπο νερό.	Το ένθετο στον θάλαμο ❀ είναι φραγμένο. ▸ Καθαρίστε τη θήκη του απορρυπαντικού. →*Σελίδα 38*
Παραμένει μαλακτικό στη θήκη απορρυπαντικού.	Το απαλό ξέβγαλμα δεν προβλέπεται για το επιλεγμένο πρόγραμμα. ▸ Ελέγξτε, εάν για το επιλεγμένο πρόγραμμα προβλέπεται η χρήση μαλακτικού. →*Σελίδα 23*
Στη συσκευή έχουν δημιουργηθεί οσμές.	Η υγρασία και τα υπολείμματα του απορρυπαντικού μπορεί να ευνοήσουν τον σχηματισμό βακτηριδίων. ▸ Καθαρίστε τον κάδο. →*Σελίδα 37* ▸ Όταν δε χρησιμοποιείτε τη συσκευή, αφήστε ανοιχτή την πόρτα και τη θήκη του απορρυπαντικού, για να μπορεί να στεγνώσει το υπόλοιπο νερό.

19.1 Διάταξη απασφάλισης ανάγκης

Απασφάλιση πόρτας

Προϋπόθεση: Η αντλία απόνερων είναι άδεια. →*Σελίδα 39*

1. **ΠΡΟΣΟΧΗ –** Η διαρροή νερού μπορεί να οδηγήσει σε ζημιές.
   ▸ Μην ανοίγετε την πόρτα, όταν φαίνεται νερό στο τζάμι.

Τραβήξτε τη διάταξη απασφάλισης ανάγκης προς τα κάτω με ένα εργαλείο και αφήστε την ελεύθερη.

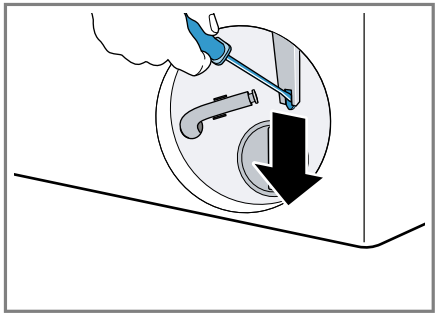

✔ Το κλείστρο της πόρτας είναι απασφαλισμένο.
2. Τοποθετήστε τη θυρίδα συντήρησης και ασφαλίστε την.
3. Κλείστε τη θυρίδα συντήρησης.

20 Μεταφορά, αποθήκευση και απόσυρση

20.1 Αποσυναρμολόγηση της συσκευής

1. Κλείστε τη βάνα παροχής νερού.
2. Θέστε τη συσκευή στην κατάσταση ετοιμότητας (Standby). →*Σελίδα 33*
3. Τραβήξτε το φις της συσκευής από την πρίζα.
4. Εκκενώστε το νερό πλύσης. → *"Καθαρισμός της αντλίας απόνερων", Σελίδα 39*
5. Αποσυναρμολογήστε τους εύκαμπτους σωλήνες.

20.2 Τοποθέτηση των ασφαλειών μεταφοράς

Για να αποφύγετε τις ζημιές., ασφαλίστε τη συσκευή πριν τη μεταφορά με τις ασφάλειες μεταφοράς.

1. Αφαιρέστε τα 4 καλύμματα με ένα κατσαβίδι.

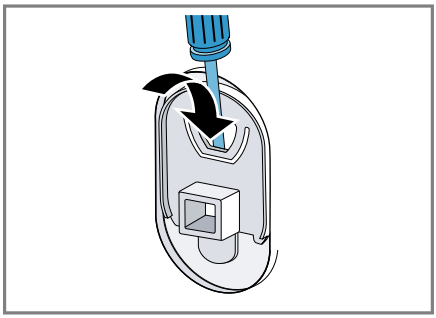

Φυλάξτε τα καλύμματα.
2. Τοποθετήστε τις 4 ασφάλειες μεταφοράς.

20.3 Θέση της συσκευής ξανά σε λειτουργία

▸ Για περισσότερες πληροφορίες βλέπεΤοποθέτηση και σύνδεση →*Σελίδα 12* και Εκκίνηση κενού κύκλου πλύσης →*Σελίδα 17*.

20.4 Απόσυρση παλιάς συσκευής

Με την απόσυρση σύμφωνα με τους κανόνες προστασίας του περιβάλλοντος, μπορούν να επαναποκτηθούν πολύτιμες πρώτες ύλες.

⚠ **ΠΡΟΕΙΔΟΠΟΙΗΣΗ**
Κίνδυνος βλάβης για την υγεία!
Τα παιδιά μπορούν να κλειδωθούν στη συσκευή και να τεθεί σε κίνδυνο η ζωή τους.

▸ Η συσκευή δεν πρέπει να τοποθετείται πίσω από μια κλειδωνόμενη πόρτα, μια συρόμενη πόρτα ή μια πόρτα με μεντεσέ στην πλευρά απέναντι από τη συσκευή που εμποδίζει το πλήρες άνοιγμα της συσκευής.
▸ Στις παλιές και άχρηστες συσκευές τραβήξτε το φις του καλωδίου σύνδεσης, μετά κόψτε το καλώδιο σύν-

δεσης και καταστρέψτε την κλειδαριά της πόρτας της συσκευής, έτσι ώστε η πόρτα της συσκευής να μην κλείνει πλέον.

1. Τραβήξτε το φις του καλωδίου σύνδεσης στο δίκτυο του ρεύματος.
2. Κόψτε το καλώδιο σύνδεσης στο δίκτυο του ρεύματος.
3. Αποσύρετε τη συσκευή σύμφωνα με τους κανόνες προστασίας του περιβάλλοντος.
   Πληροφορίες σχετικά με τους επίκαιρους τρόπους απόσυρσης θα βρείτε στο ειδικό κατάστημα ή στην αρμόδια τοπική Δημοτική Αρχή σας.



Αυτή η συσκευή χαρακτηρίζεται σύμφωνα με την ευρωπαϊκή οδηγία 2012/19/ΕΕ περί ηλεκτρικών και ηλεκτρονικών συσκευών (waste electrical and electronic equipment - WEEE).
Η οδηγία προκαθορίζει τα πλαίσια για μια απόσυρση και αξιοποίηση των παλιών συσκευών με ισχύ σ' όλη την ΕΕ.

21 Υπηρεσία εξυπηρέτησης πελατών

Σχετικά με τη λειτουργία γνήσια ανταλλακτικά, σύμφωνα με την αντίστοιχη διάταξη οικολογικού σχεδιασμού, μπορείτε να προμηθευτείτε από την υπηρεσία εξυπηρέτησης πελατών της εταιρείας μας για τη διάρκεια το λιγότερο 10 ετών από τη θέση σε κυκλοφορία της συσκευής σας εντός του Ευρωπαϊκού Οικονομικού Χώρου. Επιπλέον, θα μπορείτε να προμηθευτείτε από την υπηρεσία εξυπηρέτησης πελατών της εταιρείας μας περαιτέρω σχετικά με τη λειτουργία και με δυνατότητα αποθήκευσης γνήσια ανταλλακτικά μέχρι και 15 έτη από τη θέση σε κυκλοφορία της συσκευής σας. Για περισσότερες πληροφορίες, παρακαλούμε να απευθυνθείτε στην υπηρεσία εξυπηρέτησης των πελατών μας.

Σημείωση: Η χρήση της υπηρεσίας εξυπηρέτησης πελατών είναι στο πλαίσιο των όρων εγγύησης του κατασκευαστή δωρεάν.

Λεπτομερείς πληροφορίες για τον χρόνο εγγύησης και τους όρους εγγύησης στη χώρα σας θα λάβετε μέσω του κωδικού QR στο συνημμένο έγγραφο για τις επαφές σέρβις και τους όρους εγγύησης από την υπηρεσία εξυπηρέτησης πελατών της εταιρείας μας, τον έμπορό σας ή την ιστοσελίδα μας.
Τα στοιχεία επικοινωνίας της υπηρεσίας εξυπηρέτησης πελατών θα θα βρείτε μέσω του κωδικού QR στο συνημμένο έγγραφο για τις επαφές σέρβις και τους όρους εγγύησης ή στην ιστοσελίδα μας.

21.1 Αριθμός προϊόντος (E-Nr.), αριθμός κατασκευής (FD) και αριθμός απαρίθμησης (Z-Nr.)

Όταν επικοινωνείτε με την υπηρεσία εξυπηρέτησης πελατών, χρειάζεστε τον αριθμό προϊόντος (E-Nr.), τον αριθμό κατασκευής (FD) και τον αριθμό απαρίθμησης (Z-Nr.), που μπορείτε να βρείτε στην πινακίδα τύπου της συσκευής.

Η πινακίδα τύπου βρίσκεται ανάλογα το μοντέλο:

- Στην εσωτερική πλευρά της πόρτας.
- Κάτω από το άνοιγμα του κάδου.

- Στην εσωτερική πλευρά της θυρίδας συντήρησης.
- Στην πίσω πλευρά της συσκευής.

Για να βρείτε ξανά γρήγορα τα στοιχεία της συσκευής σας και τον αριθμό τηλεφώνου της υπηρεσίας εξυπηρέτησης πελατών, μπορείτε να τα σημειώσετε.

22 Τιμές κατανάλωσης

Οι ακόλουθες πληροφορίες δίνονται σύμφωνα με τη διάταξη περί οικολογικού σχεδιασμού της ΕΕ. Οι αναφερόμενες τιμές για άλλα προγράμματα από **Eco 40-60**, είναι μόνο ενδεικτικές τιμές και εξακριβώθηκαν με βάση τα ισχύοντα πρότυπα EN60456 και EN62512.

Πρόγραμμα	**Φορτίο (kg)**	**Διάρκεια προγράμματος (h:min)** [1]	**Κατανάλωση ενέργειας (kWh/Κύκλο)** [1]	**Κατανάλωση νερού (l/Κύκλο)** [1]	**Μέγιστη θερμοκρασία (°C) 5 λεπτά** [1]	**Αριθμός στροφών στυψίματος (στροφές/λεπτό)** [1]	**Υπόλοιπη υγρασία (%)** [1]
Eco 40-60 [2]	10,5	3:58	1,130	70,0	43	1400	51,00
Eco 40-60 [2]	5,3	2:58	0,460	49,0	30	1400	52,00
Eco 40-60 [2]	2,5	2:22	0,190	39,0	26	1400	55,60
Eco 40-60 + Στόχος στεγνώμ. + [2]	6,0	8:59	3,850	106,0	22	-	-0,1
Eco 40-60 + Στόχος στεγνώμ. + [2]	3,0	5:00	1,900	63,0	23	-	-0,1
Βαμβακερά 20 °C	10,0	3:10	0,380	92,0	25	1400	50,00
Βαμβακερά 40 °C	10,0	3:53	1,290	92,0	43	1400	50,00

[1] Οι πραγματικές τιμές μπορεί να αποκλίνουν ανάλογα με την πίεση του νερού, τη σκληρότητα του νερού, τη θερμοκρασία εισόδου του νερού, τη θερμοκρασία περιβάλλοντος, το είδος των ρούχων, την ποσότητα των ρούχων και τη ρύπανση των ρούχων, το χρησιμοποιούμενο απορρυπαντικό, τις διακυμάνσεις στην τάση του δικτύου και τις επιλεγμένες πρόσθετες λειτουργίες από τις αναφερόμενες τιμές.

[2] Πρόγραμμα ελέγχου σύμφωνα με τη διάταξη οικολογικού σχεδιασμού της ΕΕ και τη διάταξη ενεργειακής ετικέτας της ΕΕ με κρύο νερό (15 °C).

Πρόγραμμα	Φορτίο (kg)	Διάρκεια προγράμματος (h:min) [1]	Κατανάλωση ενέργειας (kWh/Κύκλο) [1]	Κατανάλωση νερού (l/Κύκλο) [1]	Μέγιστη θερμοκρασία (°C) 5 λεπτά [1]	Αριθμός στροφών στυψίματος (στροφές/λεπτό) [1]	Υπόλοιπη υγρασία (%) [1]
Βαμβακερά 60 °C	10,0	3:10	1,800	92,0	57	1400	50,00
Βαμβακερά 40 °C + Prewash (Home Connect App)	10,0	4:12	1,300	108,0	40	1400	50,00
Συνθετικά 40 °C	4,0	2:33	0,880	70,0	44	1400	32,00
Ανάμεικτα 40 °C	4,0	1:05	0,680	50,0	41	1400	52,00
Μάλλινα 30 °C	2,0	0:40	0,180	43,0	24	800	30,00

23 Τεχνικά στοιχεία

Ύψος συσκευής	84,8 cm
Πλάτος συσκευής	59,8 cm
Βάθος συσκευής	59,0 cm
Βάθος συσκευής με κλειστή πόρτα	63,5 cm
Βάθος συσκευής με ανοιχτή πόρτα	107,2 cm
Βάρος	79,6 kg
Μέγιστη ποσότητα ρούχων	10,5 kg

Τάση δικτύου	220-240 V, 50 Hz
Ελάχιστη ασφάλεια εγκατάστασης	10 A
Ονομαστική ισχύς	1900-2300 W

[1] Οι πραγματικές τιμές μπορεί να αποκλίνουν ανάλογα με την πίεση του νερού, τη σκληρότητα του νερού, τη θερμοκρασία εισόδου του νερού, τη θερμοκρασία περιβάλλοντος, το είδος των ρούχων, την ποσότητα των ρούχων και τη ρύπανση των ρούχων, το χρησιμοποιούμενο απορρυπαντικό, τις διακυμάνσεις στην τάση του δικτύου και τις επιλεγμένες πρόσθετες λειτουργίες από τις αναφερόμενες τιμές.

Κατανάλωση ισχύος	▪ Κατάσταση ετοιμότητας (Standby): 0,50 W ▪ Μη απενεργοποιημένη κατάσταση: 0,50 W ▪ Χρόνος μέχρι να ρυθμιστεί η δικτυωμένη λειτουργία ετοιμότητας (Wi-Fi): 5 λεπτά ▪ Δικτυωμένη λειτουργία ετοιμότητας (Wi-Fi): 2,00 W
Πίεση νερού	▪ Ελάχιστη: 100 kPa (1 bar) ▪ Μέγιστη: 1.000 kPa (10 bar)
Μήκος του εύκαμπτου σωλήνα του νερού	150 cm
Μήκος του εύκαμπτου σωλήνα αποχέτευσης του νερού	150 cm
Μήκος του καλωδίου σύνδεσης	210 cm

Αυτό το προϊόν περιλαμβάνει πηγές φωτός της κατηγορίας ενεργειακής απόδοσης F. Οι πηγές φωτός είναι διαθέσιμες ως ανταλλακτικό και επιτρέπεται να αντικαταστηθούν μόνο από εκπαιδευμένο για αυτό ειδικευμένο προσωπικό.
Περισσότερες πληροφορίες για το μοντέλο σας θα βρείτε στο διαδίκτυο κάτω από *https://eprel.ec.europa.eu/qr/2447811*[1]. Αυτή η ιστοσελίδα συνδέεται με την επίσημη βάση δεδομένων προϊόντων EPREL της ΕΕ.

23.1 Πληροφορίες για ελεύθερο λογισμικό και λογισμικό ανοιχτού κώδικα

Αυτό το προϊόν περιέχει στοιχεία λογισμικού που έχουν λάβει άδεια χρήσης από τους κατόχους των πνευματικών δικαιωμάτων ως ελεύθερο λογισμικό ή λογισμικό ανοικτού κώδικα.
Οι αντίστοιχες πληροφορίες άδειας χρήσης αποθηκεύονται στη συσκευή οικιακής χρήσης. Η πρόσβαση στις αντίστοιχες πληροφορίες άδειας χρήσης είναι επίσης δυνατή μέσω της εφαρμογής (App) Home Connect: "Προφίλ -> Νομικές υποδείξεις -> Πληροφορίες άδειας χρήσης".[2] Μπορείτε να κατεβάσετε τις πληροφορίες άδειας χρήσης και από την προϊοντική ιστοσελίδα της μάρκας. (Ανατρέξτε στην ιστοσελίδα του προϊόντος για το μοντέλο της συσκευής σας και για περαιτέρω έγγραφα.) Εναλλακτικά, μπορείτε να βρείτε τις αντίστοιχες πληροφορίες κάτω από ossrequest@bshg.com ή να τις ζητήσετε από την BSH Hausgeräte GmbH, Carl-Wery-Str. 34, D-81739 München.
Ο σχετικός πηγαίος κώδικας παρέχεται κατόπιν αιτήματος.
Στείλτε παρακαλώ το αίτημά σας στο ossrequest@bshg.com ή στη διεύθυνση BSH Hausgeräte GmbH, Carl-Wery-Str. 34, D-81739 München.
Θέμα: „OSSREQUEST“
Το κόστος για τη διεκπεραίωση του αιτήματός σας θα σας χρεωθεί. Αυτή

[1] Ισχύει μόνο για χώρες στον Ευρωπαϊκό Οικονομικό Χώρο
[2] Ανάλογα με τον εξοπλισμό της συσκευής

η προσφορά ισχύει για τρία χρόνια από την ημερομηνία αγοράς ή τουλάχιστον για τη χρονική περίοδο, κατά την οποία προσφέρουμε υποστήριξη και ανταλλακτικά για την αντίστοιχη συσκευή.

24 Δήλωση πιστότητας

Διά της παρούσης η BSH Hausgeräte GmbH, δηλώνει ότι η συσκευή με λειτουργικότητα Home Connect ταυτίζεται με τις βασικές απαιτήσεις και τις υπόλοιπες σχετικές διατάξεις της οδηγίας 2014/53/EU.
Μια λεπτομερή δήλωση πιστότητας RED μπορείτε να βρείτε στο διαδίκτυο (Internet) στην ηλεκτρονική διεύθυνση *www.bosch-home.com* στη σελίδα προϊόντος της συσκευής στα πρόσθετα έγγραφα.

CE

Ζώνη 2,4 GHz (2.400-2.483,5 MHz): Μέγ. 100 mW
Ζώνη 5 GHz (5.150-5.350 MHz + 5.470-5.725 MHz): Μέγ. 180 mW

	BE	BG	CZ	DK	DE	EE	IE	EL	ES
	FR	HR	IT	CY	LI	LV	LT	LU	HU
	MT	NL	AT	PL	PT	RO	SI	SK	FI
	SE	NO	CH	TR	IS	UK (NI)			
WLAN (Wi-Fi) 5 GHz: Μόνο για εσωτερική χρήση.									

AL	BA	MD	ME	MK	RS	UK	UA
WLAN (Wi-Fi) 5 GHz: Μόνο για εσωτερική χρήση.							

Ευχαριστούμε που αγοράσατε μια συσκευή Bosch!

Καταχωρίστε τώρα τη νέα συσκευή σας στο MyBosch και επωφεληθείτε αμέσως:

- **Τεχνικές συστάσεις και συμβουλές για τη συσκευή σας**
- **Επιλογές για επέκταση εγγύησης**
- **Εκπτώσεις σε αξεσουάρ και ανταλλακτικά**
- **Ψηφιακές εγχειρίδιο χρήστη και άμεσα διαθέσιμα όλα τα δεδομένα της συσκευής**
- **Εύκολη πρόσβαση στο σέρβις συσκευών της Bosch**

Δωρεάν και εύκολη καταχώριση – και από φορητές συσκευές:
www.bosch-home.com/welcome

Χρειάζεστε βοήθεια; Εδώ θα βρείτε αυτό που ψάχνετε.

Εξειδικευμένη συμβουλευτική στις συσκευές Bosch, βοήθεια σε προβλήματα ή επισκευή από τεχνικούς Bosch.

Μάθετε τα πάντα σχετικά με τις πολύπλευρες δυνατότητες με τις οποίες μπορεί να σας υποστηρίξει η Bosch:
www.bosch-home.com/service

Τα δεδομένα επικοινωνίας όλων των χωρών παρατίθενται στο συνημμένο ευρετήριο σέρβις.

BSH Hausgeräte GmbH
Carl-Wery-Straße 34
81739 München, GERMANY
www.bosch-home.com

A Bosch Company

9002034057 (060107)
el